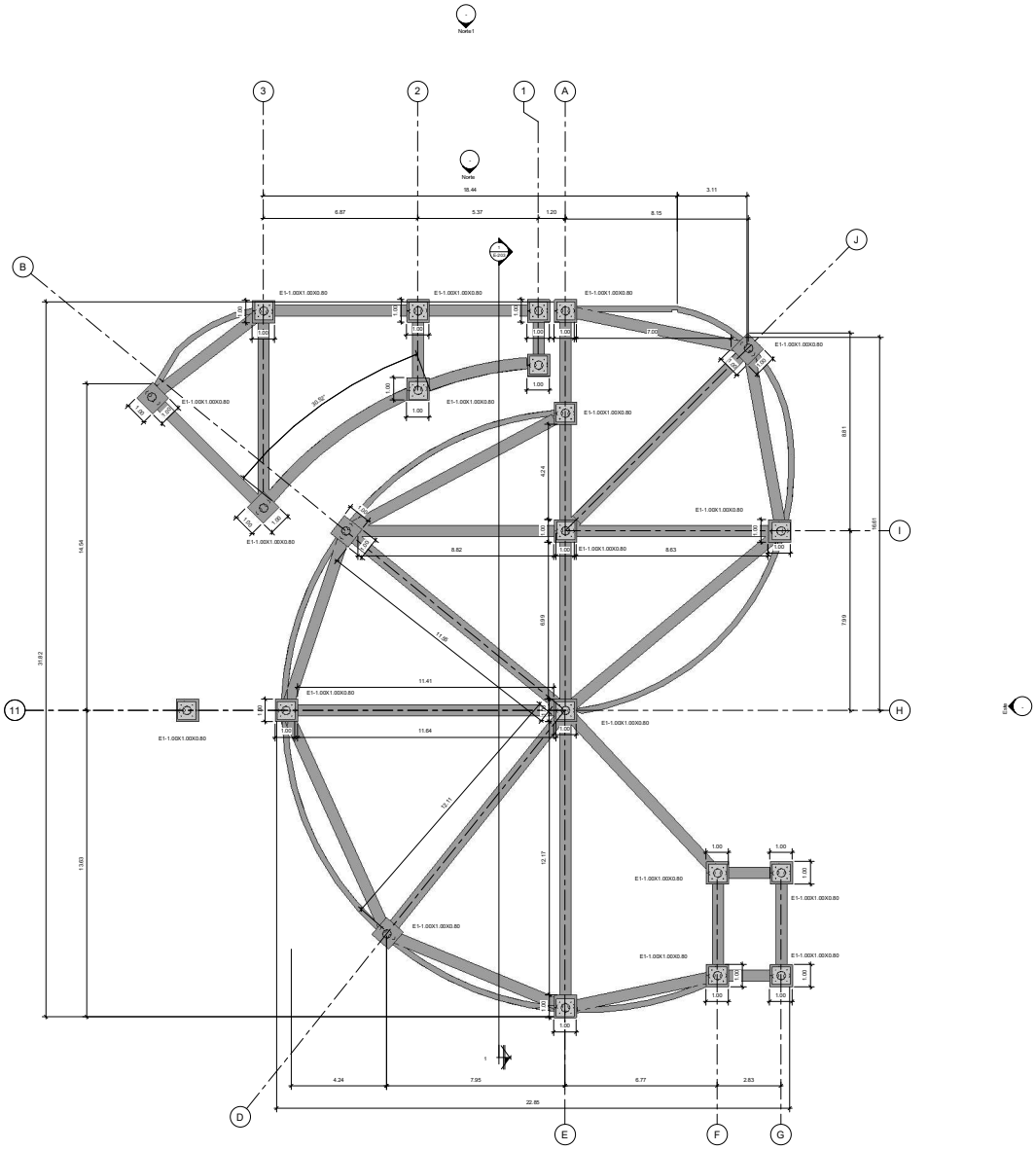

1 Nivel 1
1 : 70

UNIVERSIDAD La Gran Colombia

Consultor
Dirección
Dirección
Teléfono
Fax
Correo electrónico

Consultor
Dirección
Dirección
Teléfono
Fax
Correo electrónico

Consultor
Dirección
Dirección
Teléfono
Fax
Correo electrónico

Consultor
Dirección
Dirección
Teléfono
Fax
Correo electrónico

Consultor
Dirección
Dirección
Teléfono
Fax
Correo electrónico

Nº	Descripción	Fecha

Nombre de proyecto

JIP-ES-PL-01

Número de proyecto	0001
Fecha	Fecha de emisión
Dibujado por	Brenda Gonzalez
Comprobado por	Verificador

E-201

Escala 1 : 70

12/05/2024 5:18:16 p. m.