PRODUCED BY AN AUTODESK EDUCATIONAL PRODUCT

Fachada

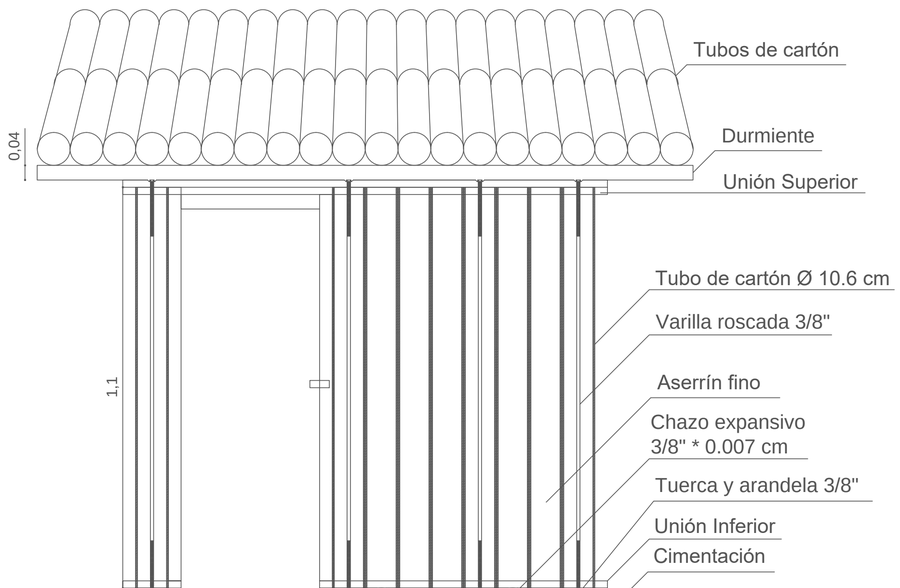

Lateral

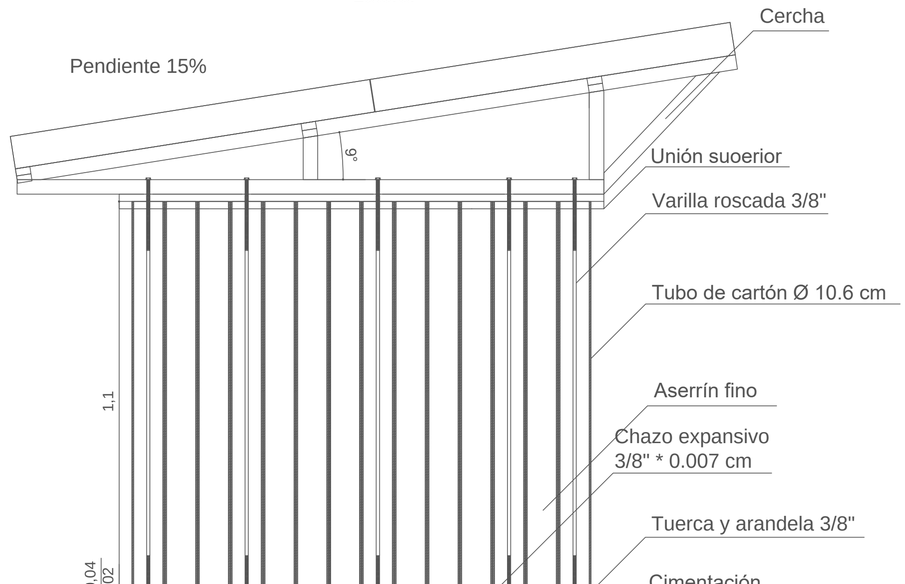

Fachada posterior

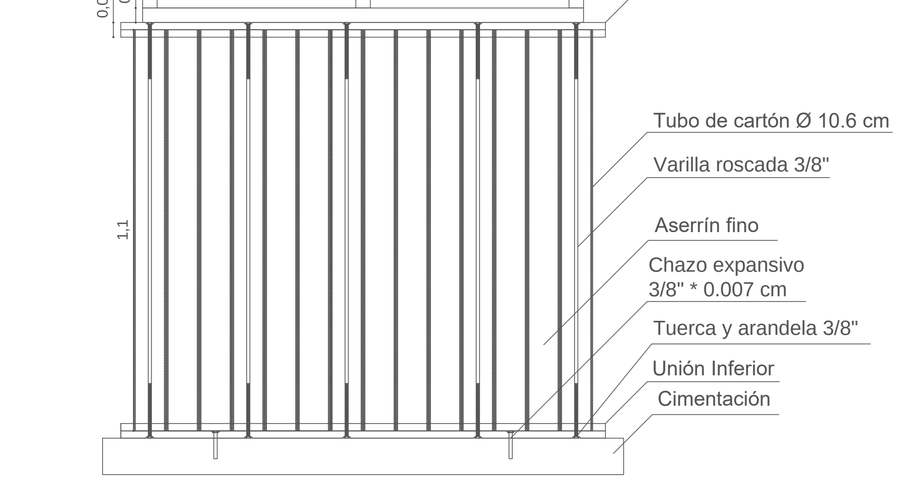

DETALLES CONSTRUCTIVOS

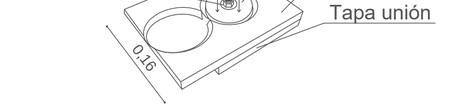

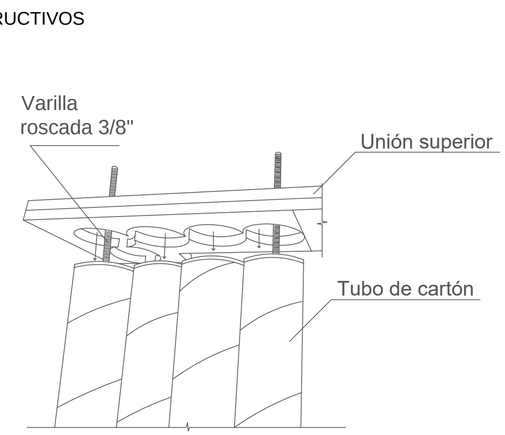

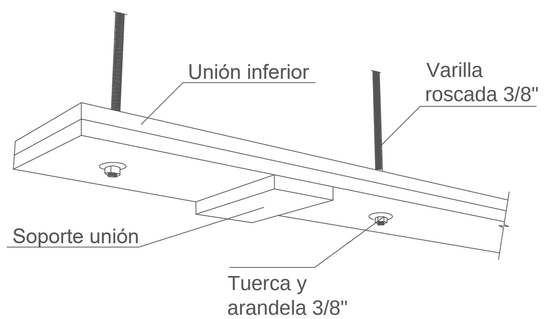

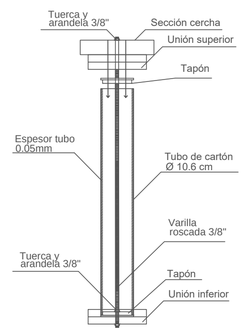

UNIVERSIDAD La Gran Colombia

PROYECTO

MUROS EN TUBOS DE CARTÓN RELLENOS DE ASERRÍN COMO AISLANTE TÉRMICO PARA CLIMAS FRÍOS

DOCENTE

ANDREA LARA

ESTUDIANTES

MAILIN NATALY HERNÁNDEZ MONROY

VANESSA CATALINA FERNÁNDEZ SALAMANCA

CONTENIDO:

FACHADAS Y DETALLES CONSTRUCTIVOS

ESPECIFICACIONES:

LA PLANIMETRIA SE REALIZO CON BASE AL PROTOTIPO EL CUAL SE ENCUENTRA ELABORADO A ESCALA 1:2

FECHA:

06 DICIEMBRE 2016

ESCALA:

ESC 1:10

PLANO No.	DE
1	1

PRODUCED BY AN AUTODESK EDUCATIONAL PRODUCT
PRODUCED BY AN AUTODESK EDUCATIONAL PRODUCT
PRODUCED BY AN AUTODESK EDUCATIONAL PRODUCT