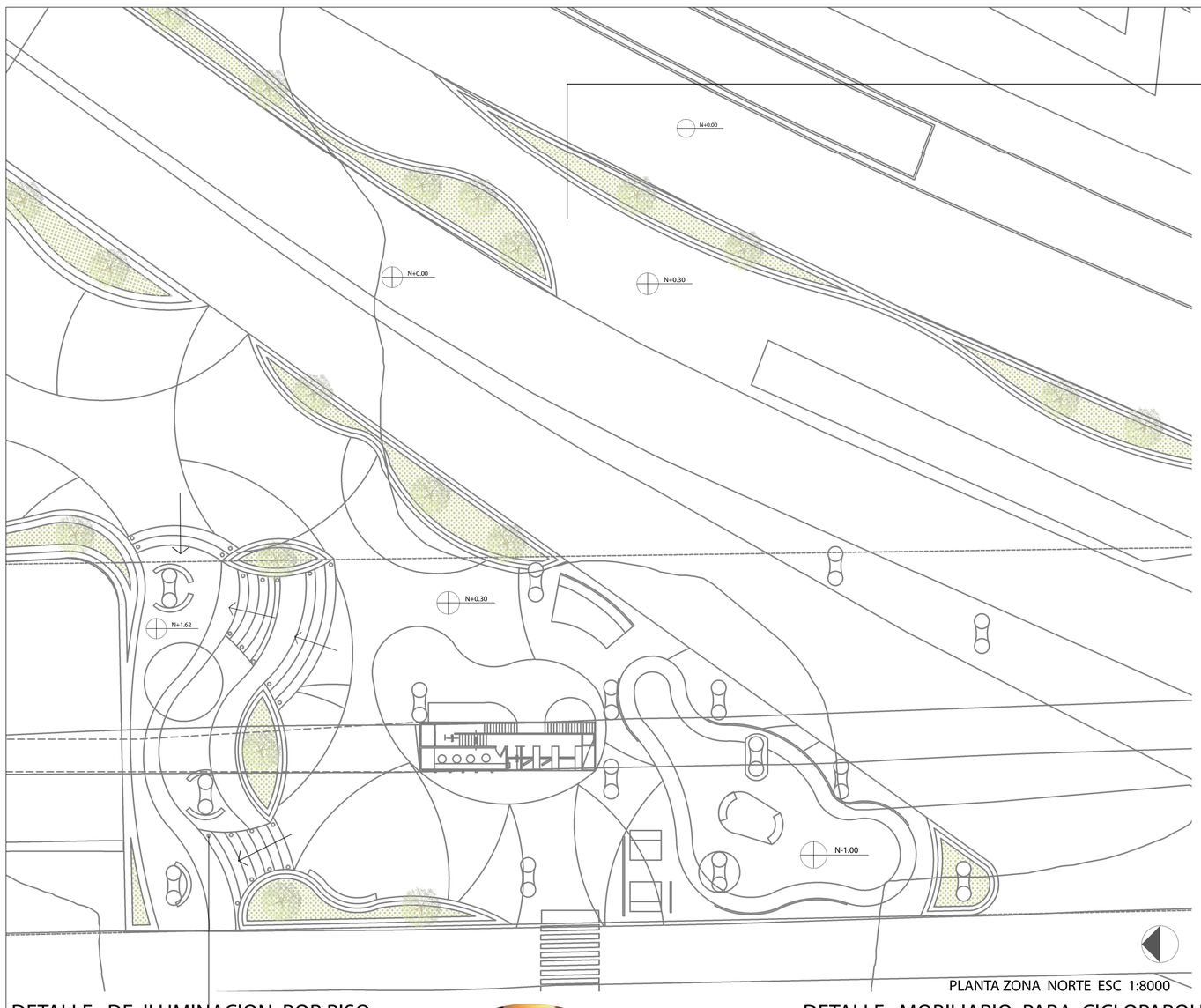

PLANTA ZONA NORTE ESC 1:8000

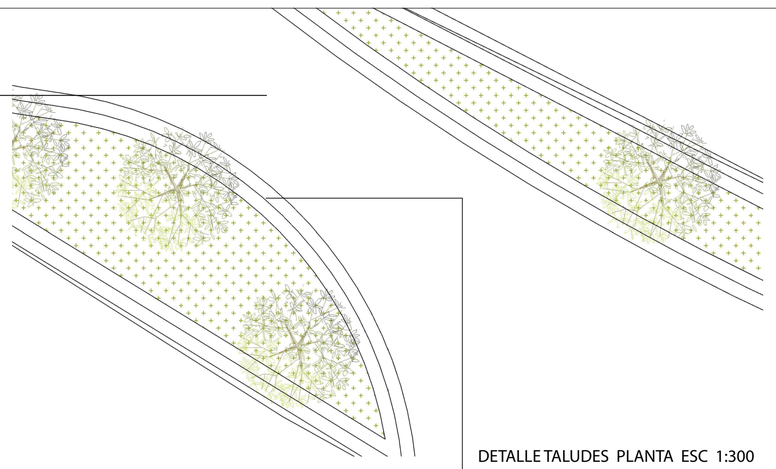

DETALLE TALUDES PLANTA ESC 1:300

DETALLE MOBILIARIO PARA TALUDES

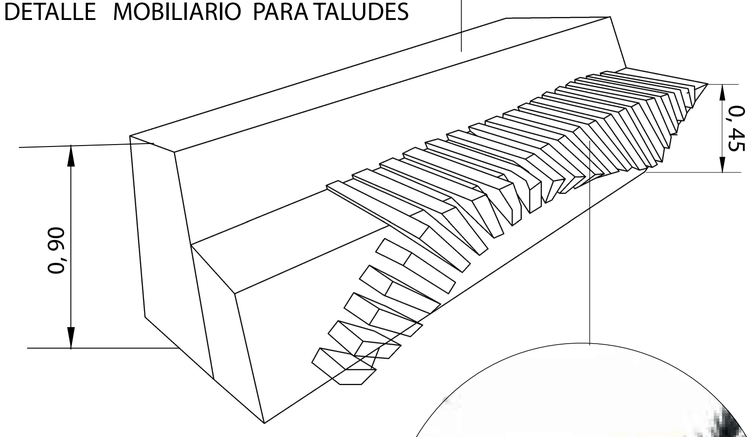

TALUDES EN CONCRETO ARQUITECTONICO

Detalle material para taludes mobiliario tipo silla en concreto arquitectonico, con convinacion de material madera, para especificar lugares de permanencias dentro de los taludes.



DETALLE DE ILUMINACION POR PISO

Detalle balas de iluminacion tipo led para piso, en acero inoxidable.
Dimensiones : 0.08 x 0.10cm



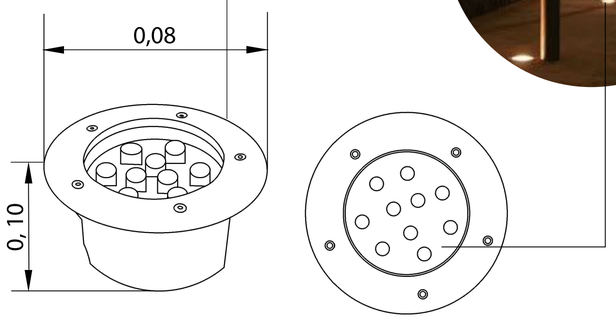

DETALLE MOBILIARIO PARA CICLOPARQUEADEROS

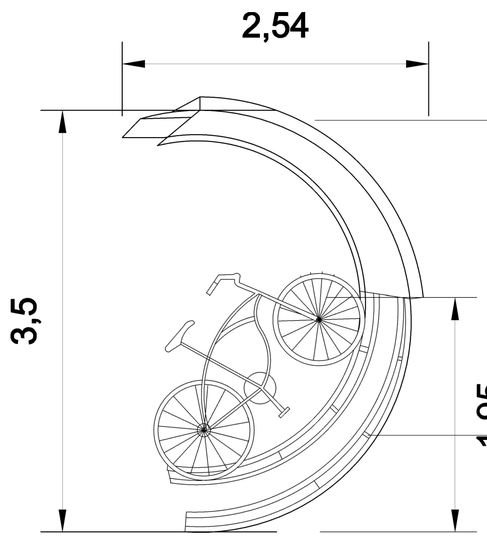



LAMINAS DE ACRILICO

Detalle material para techos acrilico trasparente, para proteccion climatica, aderida a perfiles metalicos para soporte.

TUBOS DE ACERO INOXIDABLE

Detalle material para estructura metalica tubos de acero inoxidable parales para soporte.



UNIVERSIDAD La Gran Colombia
Fundada en 1951

OBSERVACIONES:

PLANTAS , CORTES Y DETALLES TECNICOS , DE ILUMINACION, MOBILIARIO URBANO Y CICLOPARQUEADEROS

PLANTA GENERAL PROYECTO URBANO ZONA NORTE ESC 1:8000

ESTUDIANTES:
Diana Paola Sarmiento Sachica.
Laura Viviana Castillo Rodriguez.

FECHA:
20 - Octubre - 2018

ESCALA:
1: 8000

LOCALIZACION:
Zona Bajo Puente Av. Boyaca con Av. Suba

OBSERVACIONES:

PLANCHA Nº:

2/6

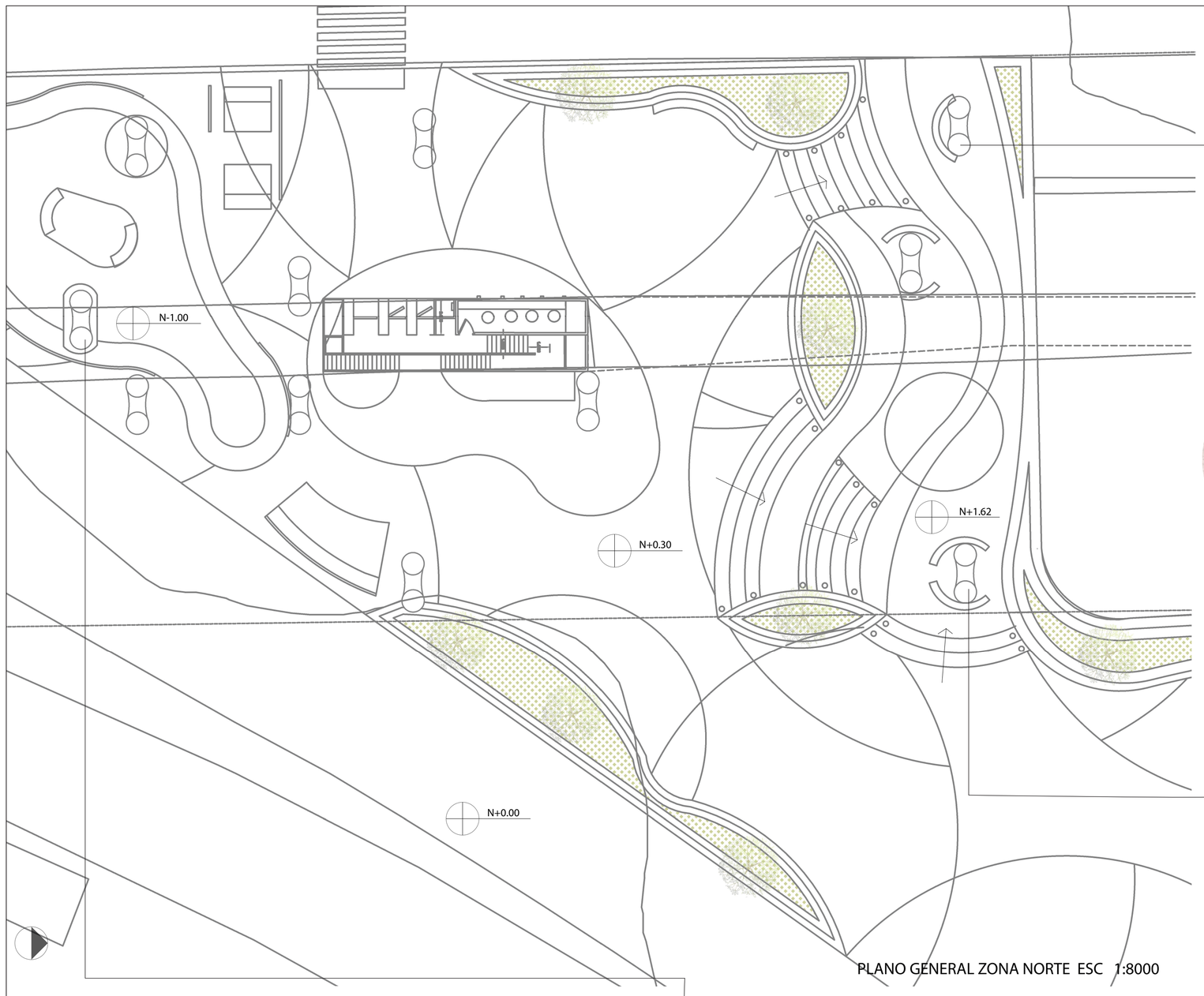

PLANO GENERAL ZONA NORTE ESC 1:8000

DETALLE COLUMNA MOBILIARIO TIPO 1

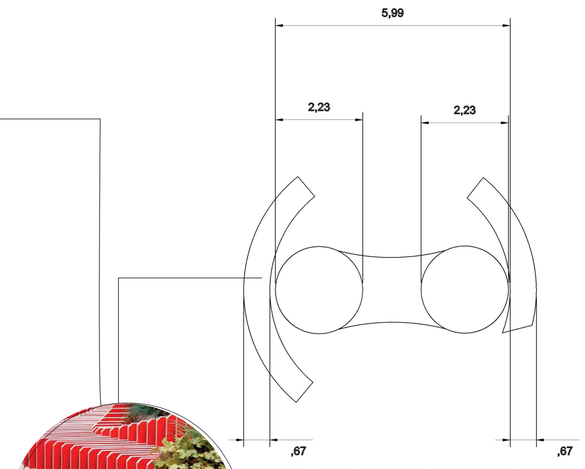

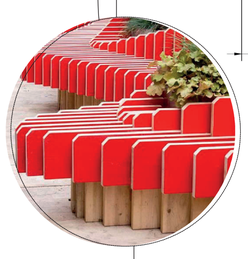

Detalle mobiliario urbano en madera , actuando como protector del sistema estructural

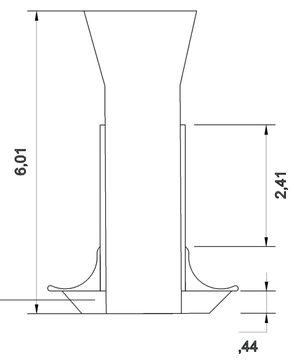

DETALLE COLUMNA MOBILIARIO TIPO 2

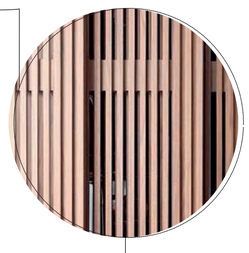

Detalle de madera para rebestir columnas dar un toque de iluminacion, cambio de color y textura.

DETALLE COLUMNA MOBILIARIO TIPO 3

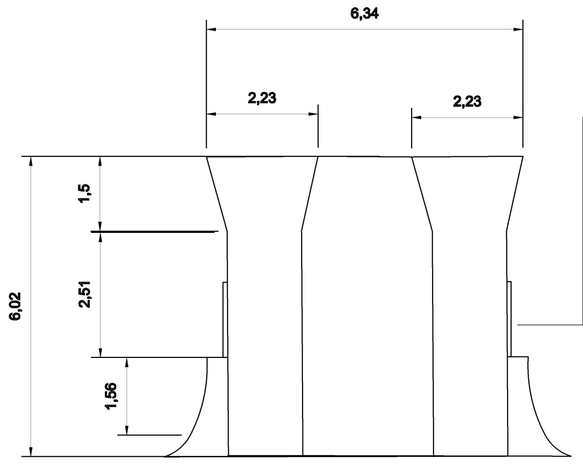



Detalle de revestimiento de columna en acero para zona deportiva BMX, uso primordial evitar el desgaste y daño a elemento estructural
portante del puente.

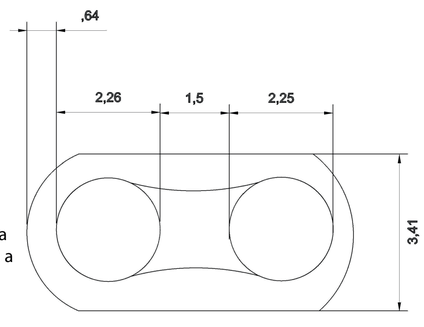

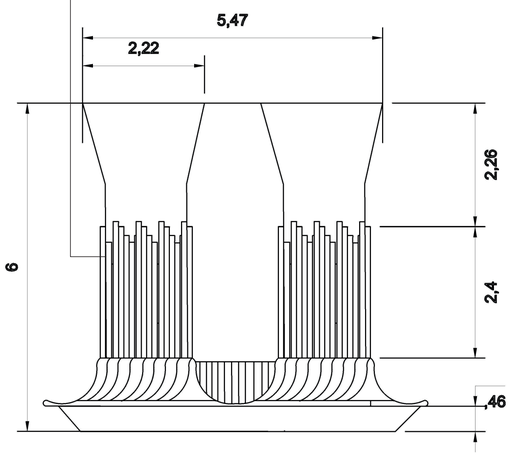

UNIVERSIDAD La Gran Colombia
Fundada en 1951

OBSERVACIONES:

PLANTAS , CORTES Y DETALLES TECNICOS , MUESTRA MANEJO DE MOBILIARIO URBANO PARA ZONAS DE COLUMNAS TIPO 1, 2 Y 3.

PLANTA GENERAL PROYECTO URBANO ZONA NORTE ESC 1:8000

ESTUDIANTES:
Diana Paola Sarmiento Sachica.
Laura Viviana Castillo Rodriguez.

FECHA:
20 - Octubre - 2018

ESCALA:
1: 8000

LOCALIZACION:
Zona Bajo Puente Av. Boyaca con Av. Suba

OBSERVACIONES:

PLANCHA Nº:

1/6

UNIVERSIDAD
La Gran Colombia
Fundada en 1951

OBSERVACIONES:

PLANTA GENERAL PROYECTO URBANO
BAJO PUENTE AV. BOYACA CON AV. SUBA
ESC 1:3700

ESTUDIANTES:

Diana Paola Sarmiento Sachica.

Laura Viviana Castillo Rodriguez.

FECHA:

20 - Octubre - 2018

ESCALA:

1: 3700

LOCALIZACION:

Zona Bajo Puente Av. Boyaca con Av. Suba

OBSERVACIONES:

PLANCHA Nº:

3/6

UNIVERSIDAD
La Gran Colombia
Fundada en 1951

OBSERVACIONES:

PLANTAS , CORTES Y DETALLES
TECNICOS , ALTURAS Y RELACIONES
ESPACIALES.

PLANTA GENERAL PROYECTO URBANO
ZONA NORTE PUNTO 1
ESC 1:1200

ESTUDIANTES:

Diana Paola Sarmiento Sachica.

Laura Viviana Castillo Rodriguez.

FECHA:

20 - Octubre - 2018

ESCALA:

1: 1200

LOCALIZACION:

Zona Bajo Puente Av. Boyaca con Av. Suba

OBSERVACIONES:

PLANCHA Nº:

4/6

PLANTA ZONA NORTE ESC 1:1200

CORTES TECNICOS

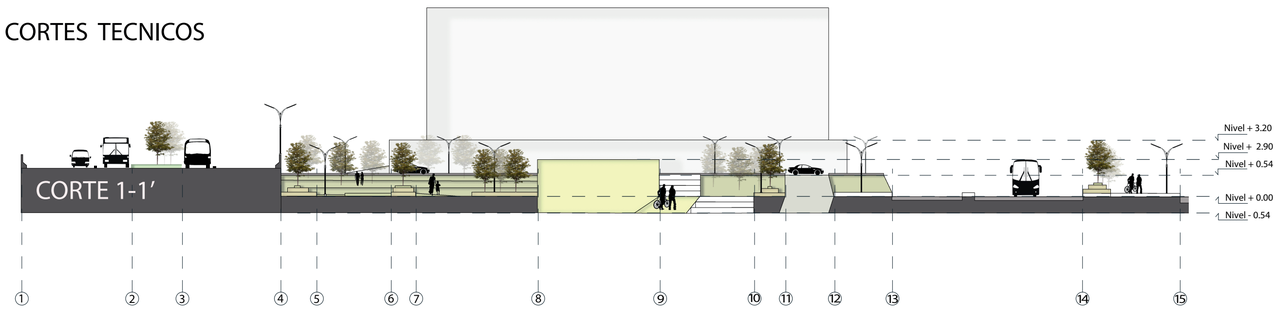

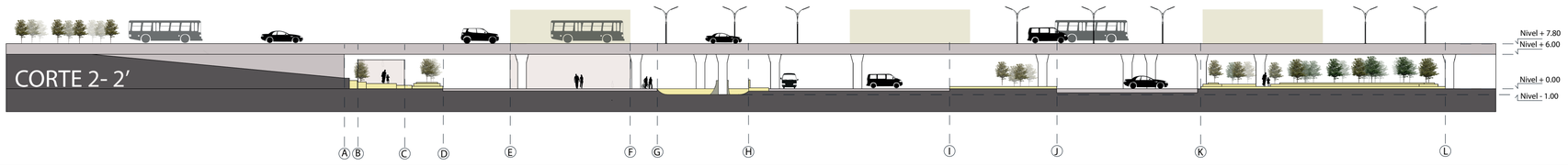

UNIVERSIDAD La Gran Colombia
Fundada en 1951

OBSERVACIONES:

PLANTAS , CORTES Y DETALLES TECNICOS , ALTURAS Y RELACIONES ESPACIALES.

PLANTA GENERAL PROYECTO URBANO
ZONA TEMPORAL CICLORUTA PUNTO 2
ESC 1:1200

ESTUDIANTES:
Diana Paola Sarmiento Sachica.
Laura Viviana Castillo Rodriguez.

FECHA:
20 - Octubre - 2018

ESCALA:
1: 1200

LOCALIZACION:
Zona Bajo Puente Av. Boyaca con Av. Suba

OBSERVACIONES:

PLANCHA Nº:
5/6

PLANTA ZONA TEMPORAL CICLORUTA ESC 1:1200

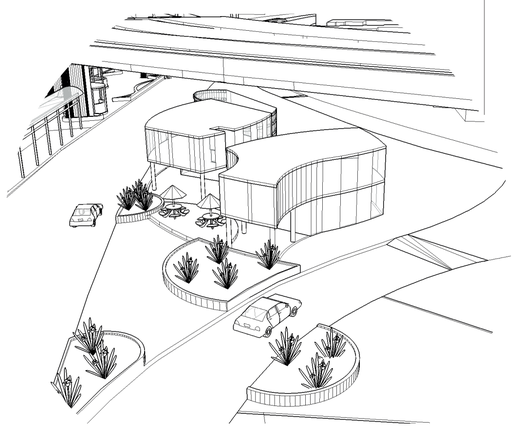

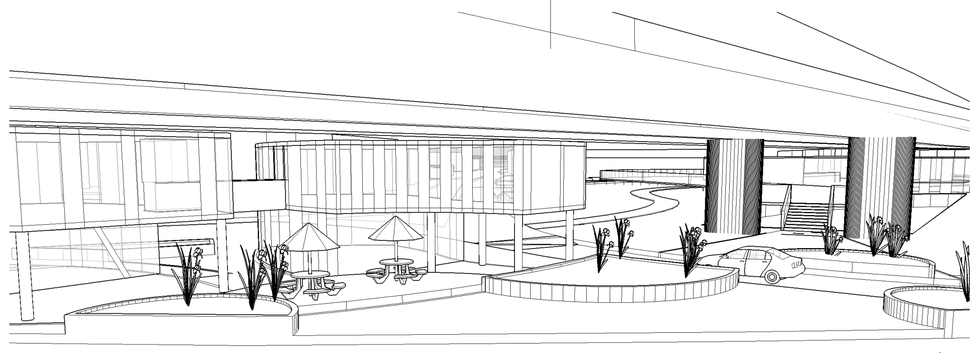

UNIVERSIDAD La Gran Colombia
Fundada en 1951

OBSERVACIONES:

PLANTAS , CORTES Y DETALLES TECNICOS , ALTURAS Y RELACIONES ESPACIALES.

PLANTA GENERAL PROYECTO URBANO
ZONA SUR PUNTO 3
ESC 1:1200

ESTUDIANTES:
Diana Paola Sarmiento Sachica.
Laura Viviana Castillo Rodriguez.

FECHA:
20 - Octubre - 2018

ESCALA:
1: 1200

LOCALIZACION:
Zona Bajo Puente Av. Boyaca con Av. Suba

OBSERVACIONES:

PLANCHA Nº:
6/6

PLANTA ZONA SUR ESC 1:1200

CORTES TECNICOS

