C3

Profundización

Nivel: IX - X

BOOK DE PLANOS

Versión: 4.0

CURSO	**OPCIONES DE ÉNFASIS**
APELLIDOS	**SOTELO NIÑO**
NOMBRE	**ANGIE VALENTINA**
CÓDIGO	**1010068074**
PERIODO ACÁDEMICO	**10mo**

UNIVERSIDAD La Gran Colombia | FACULTAD DE ARQUITECTURA

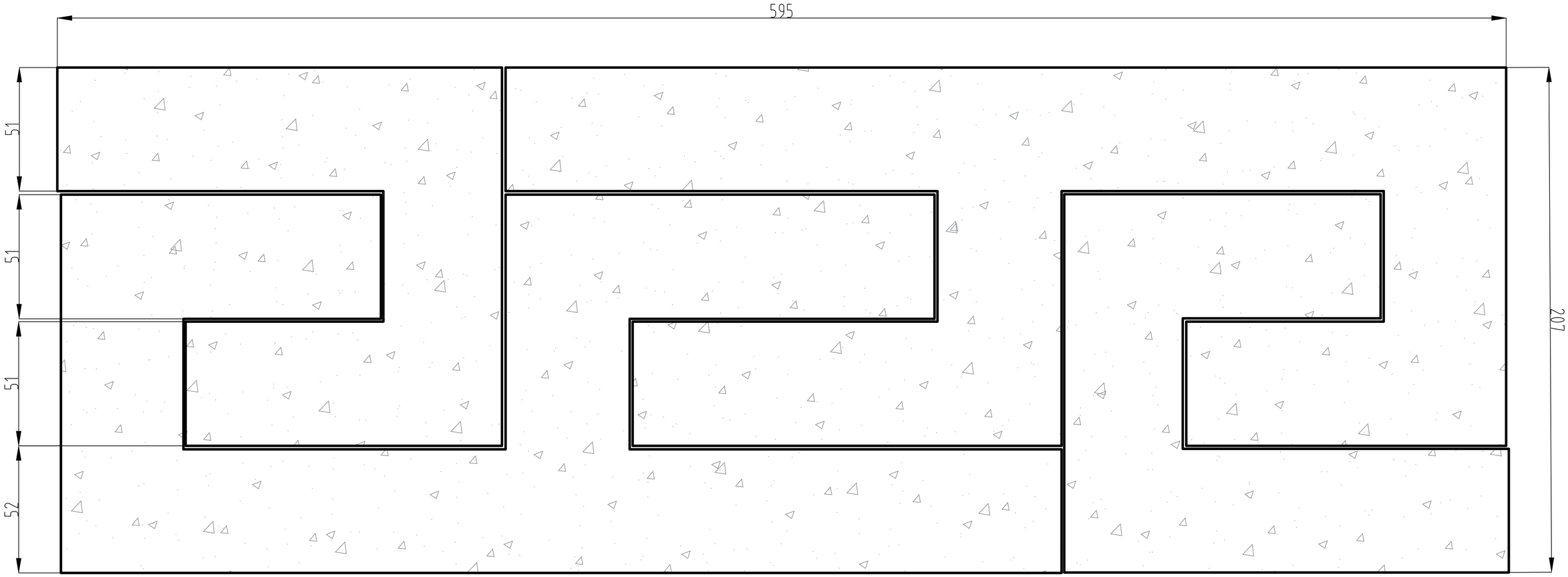

DETALLE DE TRASLAPO
ESC: 1:10

PROYECTO :
FIBERBLOK

MATERIA:
OPCIÓN DE ENFASIS - PROYECTO DE GRADO

ELABORÓ:
ANGIE VALENTINA SOTELO NIÑO
CÓDIGO: 1010068074

TITULO DE PROYECTO:
Diseño de un Prototipo de Bloque de concreto Reforzado con Macrofibras Sintéticas Derivadas de Botellas PET Recicladas

UNIVERSIDAD La Gran Colombia
FACULTAD DE ARQUITECTURA

NOMENCLATURA GENERAL

CRF	CONCRETO REFORZADO CON FIBRAS
TPX	TRIPLEX

— CLAVE DE DETALLE
— CLAVE DE PLANO

ACTUALIZACIONES

No.	FECHA	DESCRIPCION
1.-	14-09-24	ENTREGA PRIMER CORTE
2.-	16-10-24	ENTREGA SEGUNDO CORTE
3.-		
4.-		
5.-		
6.-		
7.-		
8.-		
9.-		
10.-		
11.-		

UBICACIÓN

ESPECIFICACIONES / COMENTARIOS
- ACOTACIONES EN METROS.
- NO SE TOMARÁN COTAS A ESCALA DE ESTE PLANO.

CONTENIDO:
TIPOLOGÍAS

ESCALA: 1:1

FECHA: 26-10-2024

ACOTACIONES: EN MM

CLAVE: T-109

PLANO # 13 DE 18

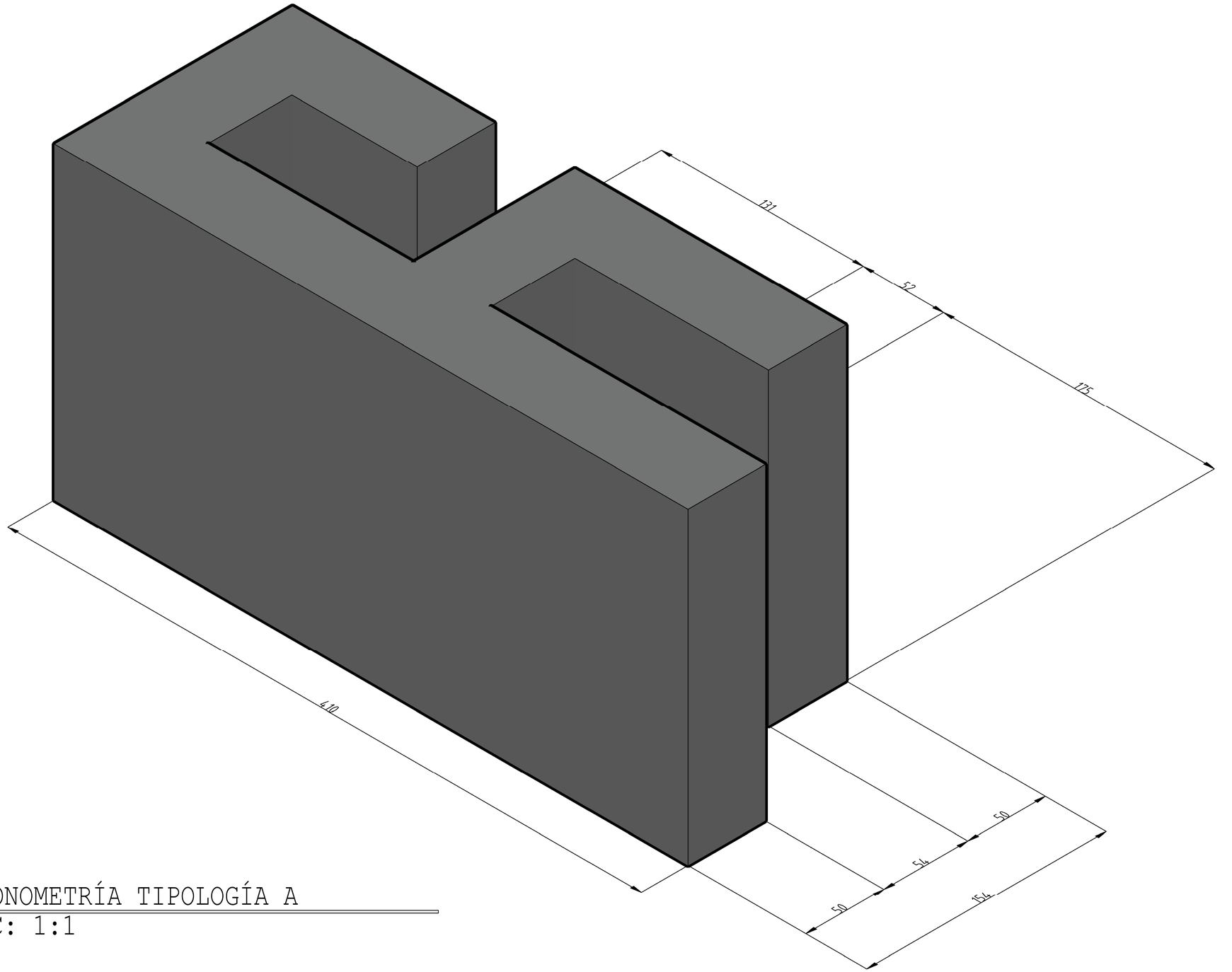

AXONOMETRÍA TIPOLOGÍA A
ESC: 1:1

PROYECTO :
FIBERBLOK

MATERIA:
OPCIÓN DE ENFASIS - PROYECTO DE GRADO

ELABORÓ:
ANGIE VALENTINA SOTELO NIÑO
CÓDIGO: 1010068074

TITULO DE PROYECTO:
Diseño de un Prototipo de Bloque de concreto Reforzado con Macrofibras Sintéticas Derivadas de Botellas PET Recicladas

FACULTAD DE ARQUITECTURA

NOMENCLATURA GENERAL

CRF	CONCRETO REFORZADO CON FIBRAS
TPX	TRIPLEX

— CLAVE DE DETALLE
— CLAVE DE PLANO

ACTUALIZACIONES

No.	FECHA	DESCRIPCION
1.-	14-09-24	ENTREGA PRIMER CORTE
2.-	16-10-24	ENTREGA SEGUNDO CORTE
3.-		
4.-		
5.-		
6.-		
7.-		
8.-		
9.-		
10.-		
11.-		

UBICACIÓN

ESPECIFICACIONES / COMENTARIOS
- ACOTACIONES EN METROS.
- NO SE TOMARÁN COTAS A ESCALA DE ESTE PLANO.

CONTENIDO:
TIPOLOGÍAS

ESCALA: 1:1

FECHA: 26-10-2024

ACOTACIONES: EN MM

CLAVE: T-101

PLANO # 14 DE 18

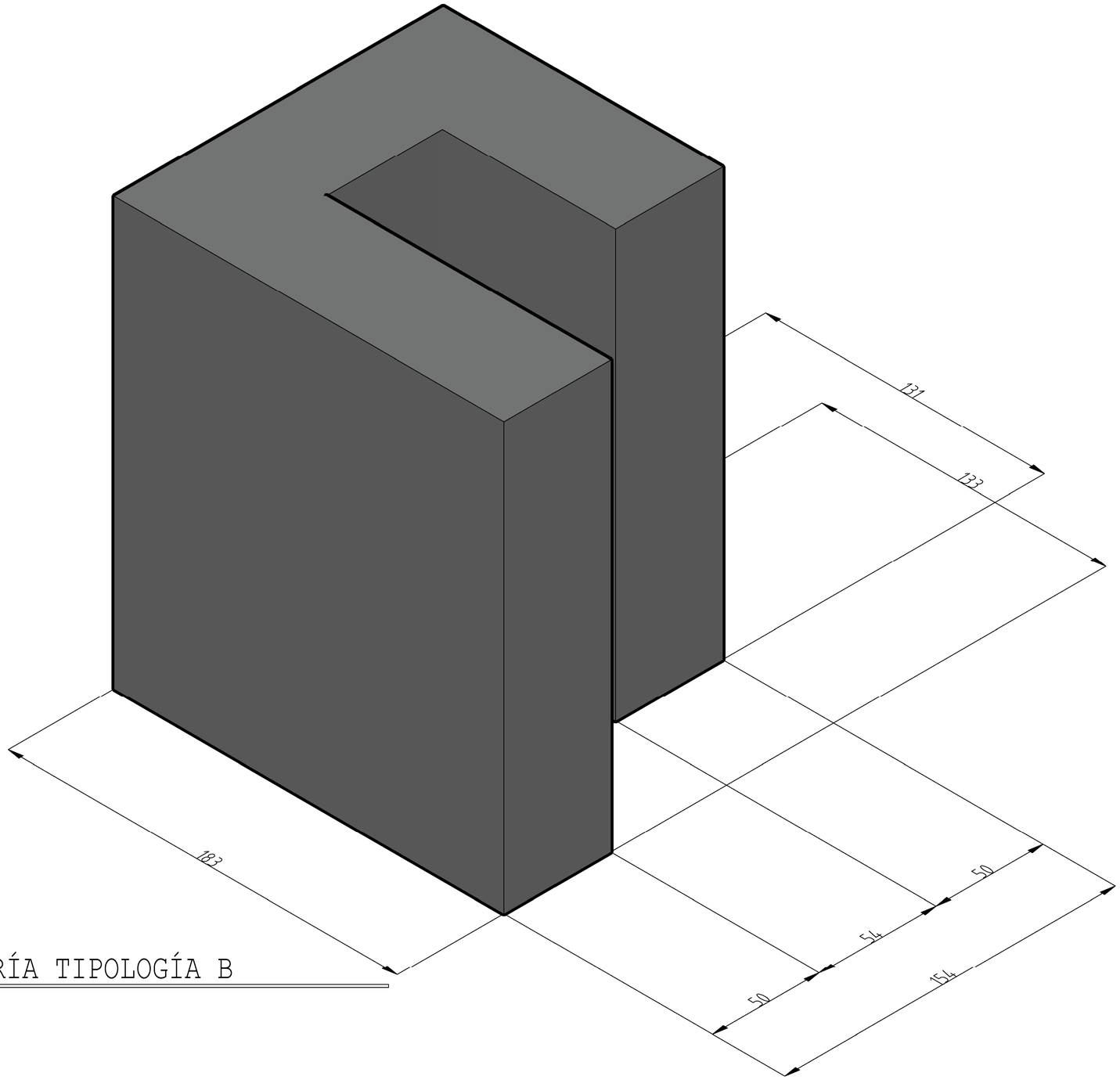

AXONOMETRÍA TIPOLOGÍA B
ESC: 1:1

PROYECTO :
FIBERBLOK

MATERIA:
OPCIÓN DE ENFASIS - PROYECTO DE GRADO

ELABORÓ:
ANGIE VALENTINA SOTELO NIÑO
CÓDIGO: 1010068074

TITULO DE PROYECTO:
Diseño de un Prototipo de Bloque de concreto Reforzado con Macrofibras Sintéticas Derivadas de Botellas PET Recicladas

FACULTAD DE ARQUITECTURA

NOMENCLATURA GENERAL

CRF	CONCRETO REFORZADO CON FIBRAS
TPX	TRIPLEX

— CLAVE DE DETALLE
— CLAVE DE PLANO

ACTUALIZACIONES

No.	FECHA	DESCRIPCION
1.-	14-09-24	ENTREGA PRIMER CORTE
2.-	16-10-24	ENTREGA SEGUNDO CORTE
3.-		
4.-		
5.-		
6.-		
7.-		
8.-		
9.-		
10.-		
11.-		

UBICACIÓN

ESPECIFICACIONES / COMENTARIOS
- ACOTACIONES EN METROS.
- NO SE TOMARÁN COTAS A ESCALA DE ESTE PLANO.

CONTENIDO:
TIPOLOGÍAS

ESCALA: 1:1

FECHA : 26-10-2024

ACOTACIONES : EN MM

CLAVE : T-101

PLANO # 15 DE 18

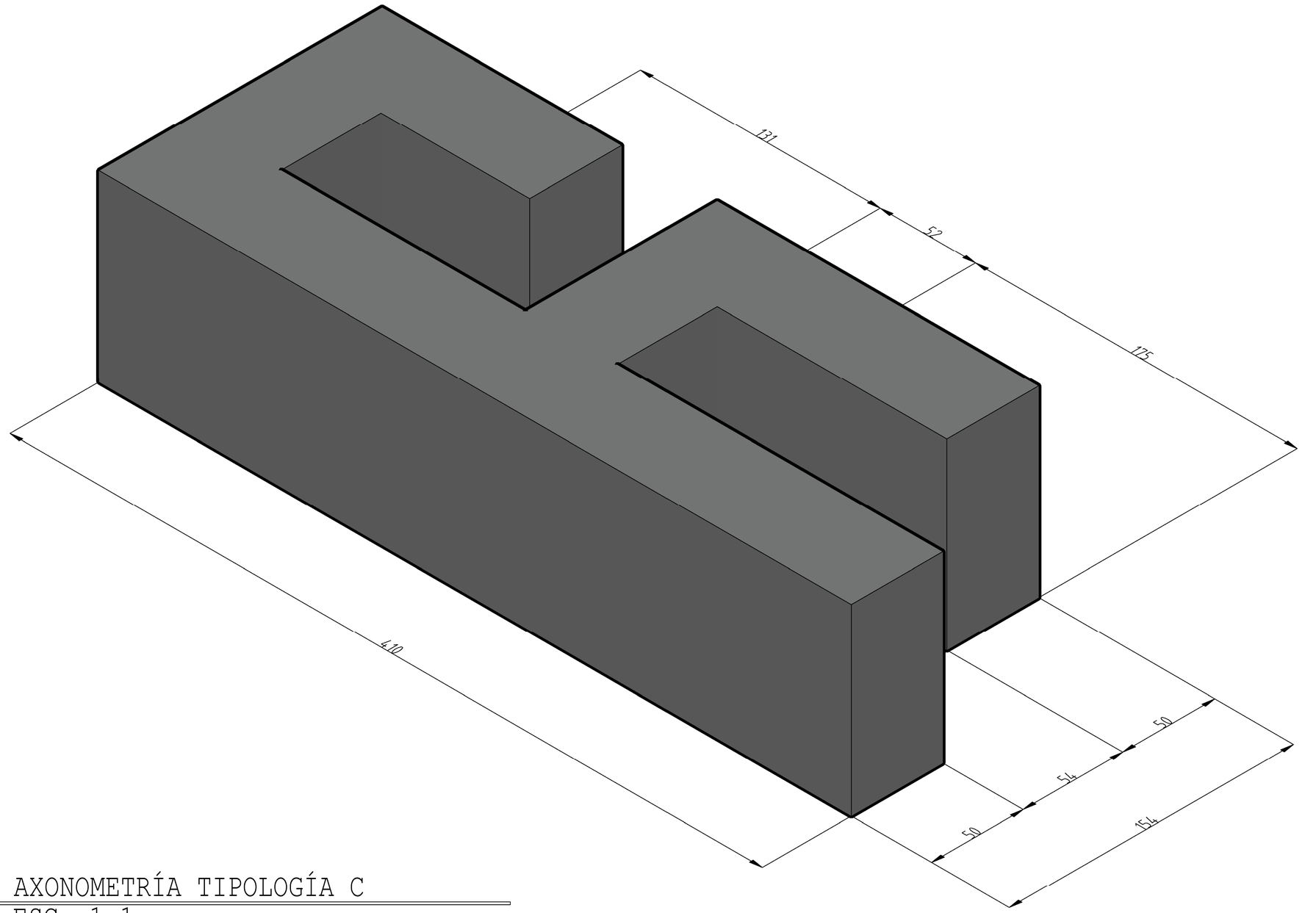

AXONOMETRÍA TIPOLOGÍA C
ESC: 1:1

PROYECTO :
FIBERBLOK

MATERIA:
OPCIÓN DE ENFASIS - PROYECTO DE GRADO

ELABORÓ:
ANGIE VALENTINA SOTELO NIÑO
CÓDIGO: 1010068074

TITULO DE PROYECTO:
Diseño de un Prototipo de Bloque de concreto Reforzado con Macrofibras Sintéticas Derivadas de Botellas PET Recicladas

FACULTAD DE ARQUITECTURA

NOMENCLATURA GENERAL

CRF	CONCRETO REFORZADO CON FIBRAS
TPX	TRIPLEX

— CLAVE DE DETALLE
— CLAVE DE PLANO

ACTUALIZACIONES

No.	FECHA	DESCRIPCION
1.-	14-09-24	ENTREGA PRIMER CORTE
2.-	16-10-24	ENTREGA SEGUNDO CORTE
3.-		
4.-		
5.-		
6.-		
7.-		
8.-		
9.-		
10.-		
11.-		

UBICACIÓN

ESPECIFICACIONES / COMENTARIOS
- ACOTACIONES EN METROS.
- NO SE TOMARÁN COTAS A ESCALA DE ESTE PLANO.

CONTENIDO:
TIPOLOGÍAS

ESCALA: 1:1

FECHA: 26-10-2024

ACOTACIONES: EN MM

CLAVE: T-101

PLANO # 15 DE 18

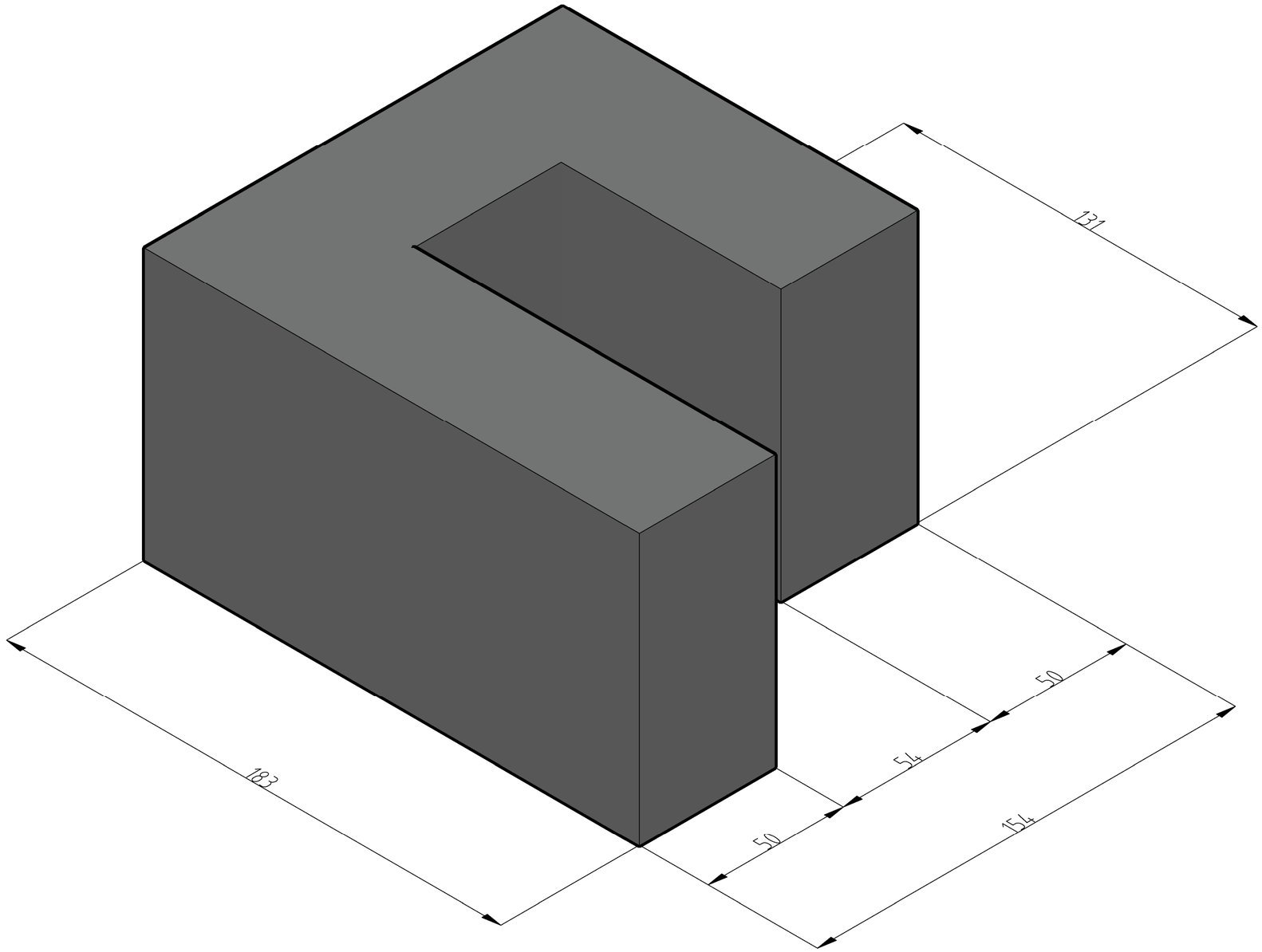

AXONOMETRÍA TIPOLOGÍA D
ESC: 1:1

PROYECTO :
FIBERBLOK

MATERIA:
OPCIÓN DE ENFASIS - PROYECTO DE GRADO

ELABORÓ:
ANGIE VALENTINA SOTELO NIÑO
CÓDIGO: 1010068074

TITULO DE PROYECTO:
Diseño de un Prototipo de Bloque de concreto Reforzado con Macrofibras Sintéticas Derivadas de Botellas PET Recicladas

FACULTAD DE ARQUITECTURA

NOMENCLATURA GENERAL

CRF	CONCRETO REFORZADO CON FIBRAS
TPX	TRIPLEX

— CLAVE DE DETALLE
— CLAVE DE PLANO

ACTUALIZACIONES

No.	FECHA	DESCRIPCION
1.-	14-09-24	ENTREGA PRIMER CORTE
2.-	16-10-24	ENTREGA SEGUNDO CORTE
3.-		
4.-		
5.-		
6.-		
7.-		
8.-		
9.-		
10.-		
11.-		

UBICACIÓN

ESPECIFICACIONES / COMENTARIOS
- ACOTACIONES EN METROS.
- NO SE TOMARÁN COTAS A ESCALA DE ESTE PLANO.

CONTENIDO:
TIPOLOGÍAS

ESCALA: 1:1

FECHA: 26-10-2024

ACOTACIONES: EN MM

CLAVE: T-101

PLANO # 15 DE 18

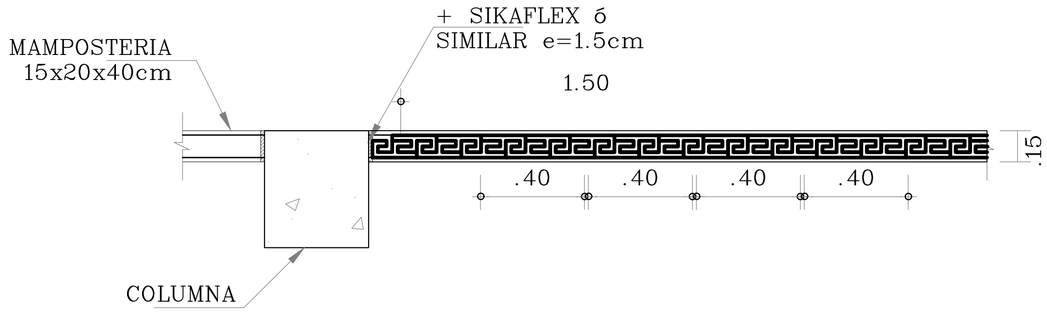

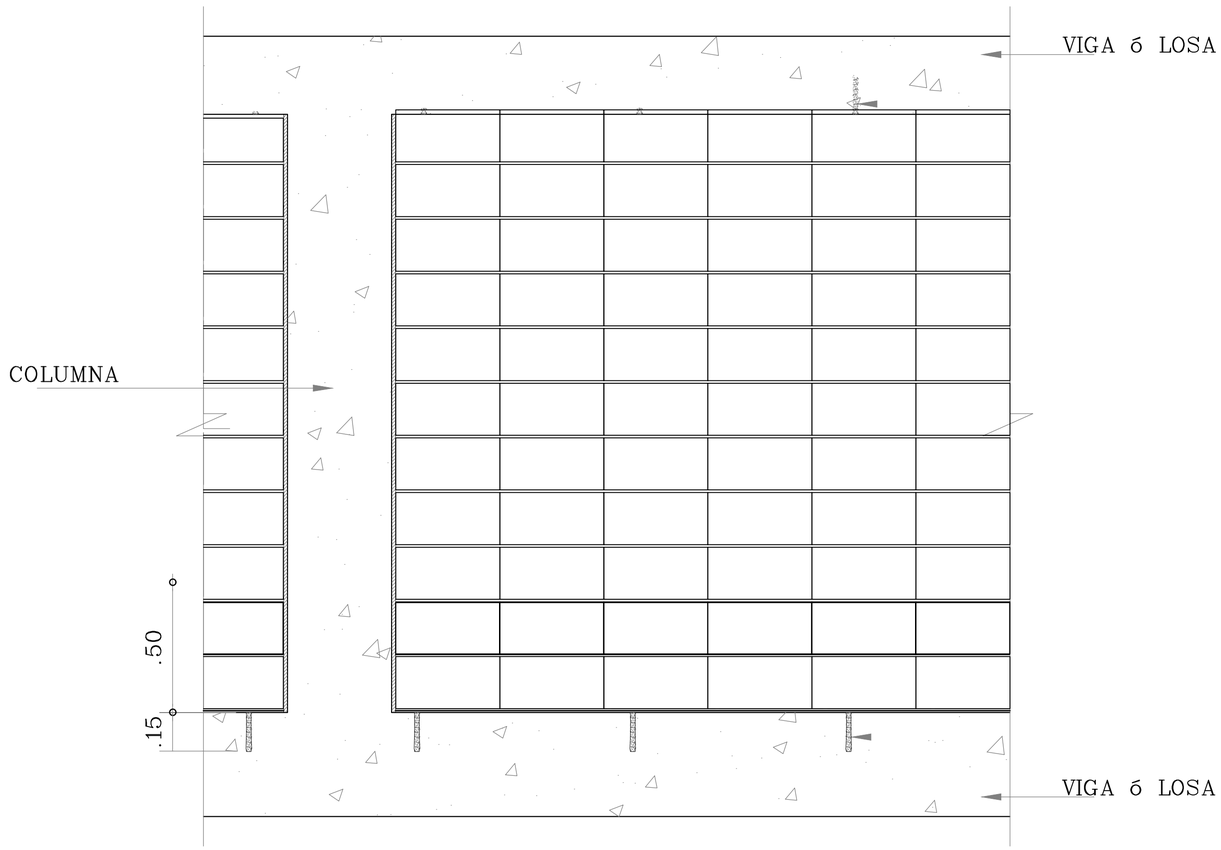

DETALLE ESTRUCTURAL MURO CON FIBERBLOCK
ESC: 1:10

PROYECTO :
FIBERBLOK

MATERIA:
OPCIÓN DE ENFASIS - PROYECTO DE GRADO

ELABORÓ:
ANGIE VALENTINA SOTELO NIÑO
CÓDIGO: 1010068074

TITULO DE PROYECTO:
Diseño de un Prototipo de Bloque de concreto Reforzado con Macrofibras Sintéticas Derivadas de Botellas PET Recicladas

UNIVERSIDAD La Gran Colombia
FACULTAD DE ARQUITECTURA

NOMENCLATURA GENERAL

CRF	CONCRETO REFORZADO CON FIBRAS
TPX	TRIPLEX

— CLAVE DE DETALLE
— CLAVE DE PLANO

ACTUALIZACIONES

No.	FECHA	DESCRIPCION
1.-	14-09-24	ENTREGA PRIMER CORTE
2.-	16-10-24	ENTREGA SEGUNDO CORTE
3.-		
4.-		
5.-		
6.-		
7.-		
8.-		
9.-		
10.-		
11.-		

UBICACIÓN

ESPECIFICACIONES / COMENTARIOS
- ACOTACIONES EN METROS.
- NO SE TOMARÁN COTAS A ESCALA DE ESTE PLANO.

CONTENIDO:
DETALLE ESTRUCTURAL

ESCALA: 1:10
FECHA: 26-10-2024
ACOTACIONES: EN M
CLAVE: E-101
PLANO # 01 DE 18

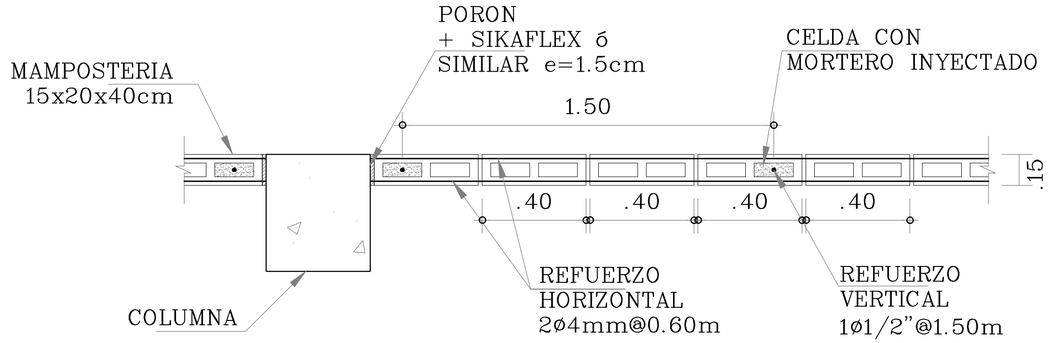

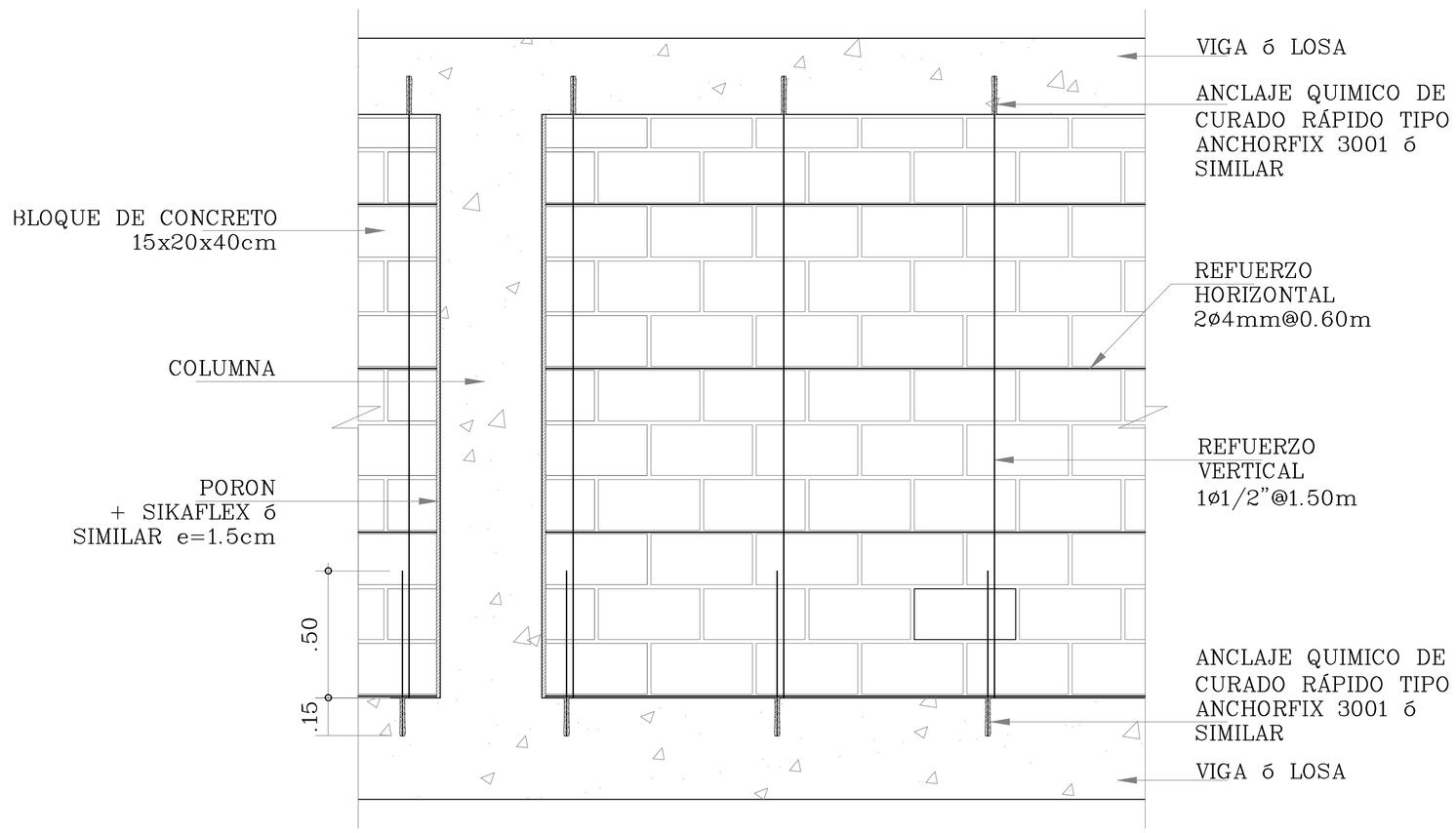

DETALLE ESTRUCTURAL MURO TRADICIONAL
ESC: 1:10

PROYECTO :
FIBERBLOK

MATERIA:
OPCIÓN DE ENFASIS - PROYECTO DE GRADO

ELABORÓ:
ANGIE VALENTINA SOTELO NIÑO
CÓDIGO: 1010068074

TITULO DE PROYECTO:
Diseño de un Prototipo de Bloque de concreto Reforzado con Macrofibras Sintéticas Derivadas de Botellas PET Recicladas

UNIVERSIDAD La Gran Colombia
FACULTAD DE ARQUITECTURA

NOMENCLATURA GENERAL

CRF	CONCRETO REFORZADO CON FIBRAS
TPX	TRIPLEX

— CLAVE DE DETALLE
— CLAVE DE PLANO

ACTUALIZACIONES

No.	FECHA	DESCRIPCION
1.-	14-09-24	ENTREGA PRIMER CORTE
2.-	16-10-24	ENTREGA SEGUNDO CORTE
3.-		
4.-		
5.-		
6.-		
7.-		
8.-		
9.-		
10.-		
11.-		

UBICACIÓN

ESPECIFICACIONES / COMENTARIOS
- ACOTACIONES EN METROS.
- NO SE TOMARÁN COTAS A ESCALA DE ESTE PLANO.

CONTENIDO:
DETALLE ESTRUCTURAL

ESCALA: 1:10
FECHA: 26-10-2024
ACOTACIONES: EN M
CLAVE: E-102
PLANO # 02 DE 18

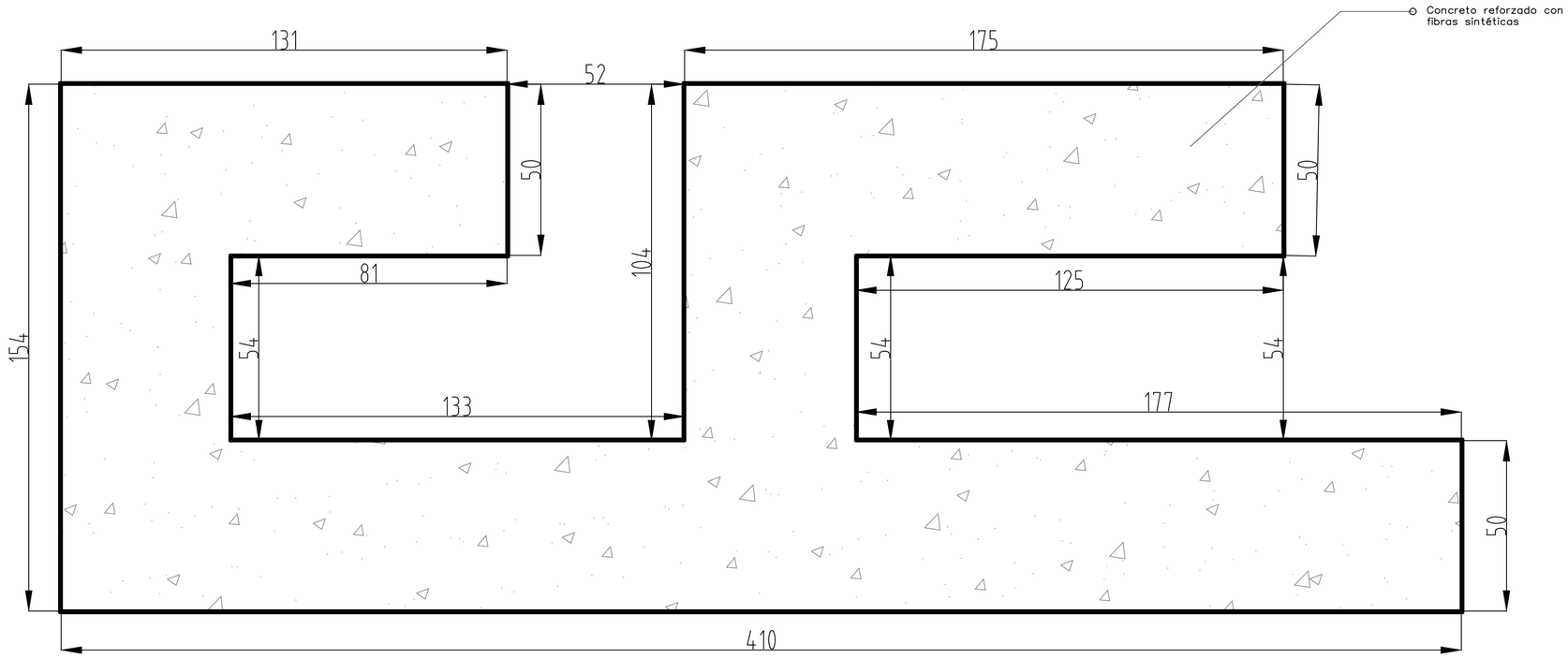

VISTA SUPERIOR TIPOLOGÍA A
ESC: 1:1

PROYECTO :
FIBERBLOK

MATERIA:
OPCIÓN DE ENFASIS - PROYECTO DE GRADO

ELABORÓ:
ANGIE VALENTINA SOTELO NIÑO
CÓDIGO: 1010068074

TITULO DE PROYECTO:
Diseño de un Prototipo de Bloque de concreto Reforzado con Macrofibras Sintéticas Derivadas de Botellas PET Recicladas

UNIVERSIDAD La Gran Colombia
FACULTAD DE ARQUITECTURA

NOMENCLATURA GENERAL

CRF	CONCRETO REFORZADO CON FIBRAS
TPX	TRIPLEX

— CLAVE DE DETALLE
— CLAVE DE PLANO

ACTUALIZACIONES

No.	FECHA	DESCRIPCION
1.-	14-09-24	ENTREGA PRIMER CORTE
2.-	16-10-24	ENTREGA SEGUNDO CORTE
3.-		
4.-		
5.-		
6.-		
7.-		
8.-		
9.-		
10.-		
11.-		

UBICACIÓN

ESPECIFICACIONES / COMENTARIOS
- ACOTACIONES EN METROS.
- NO SE TOMARÁN COTAS A ESCALA DE ESTE PLANO.

CONTENIDO:
TIPOLOGÍAS

ESCALA: 1:1
FECHA: 26-10-2024
ACOTACIONES: EN MM
CLAVE: T-101
PLANO # 03 DE 18

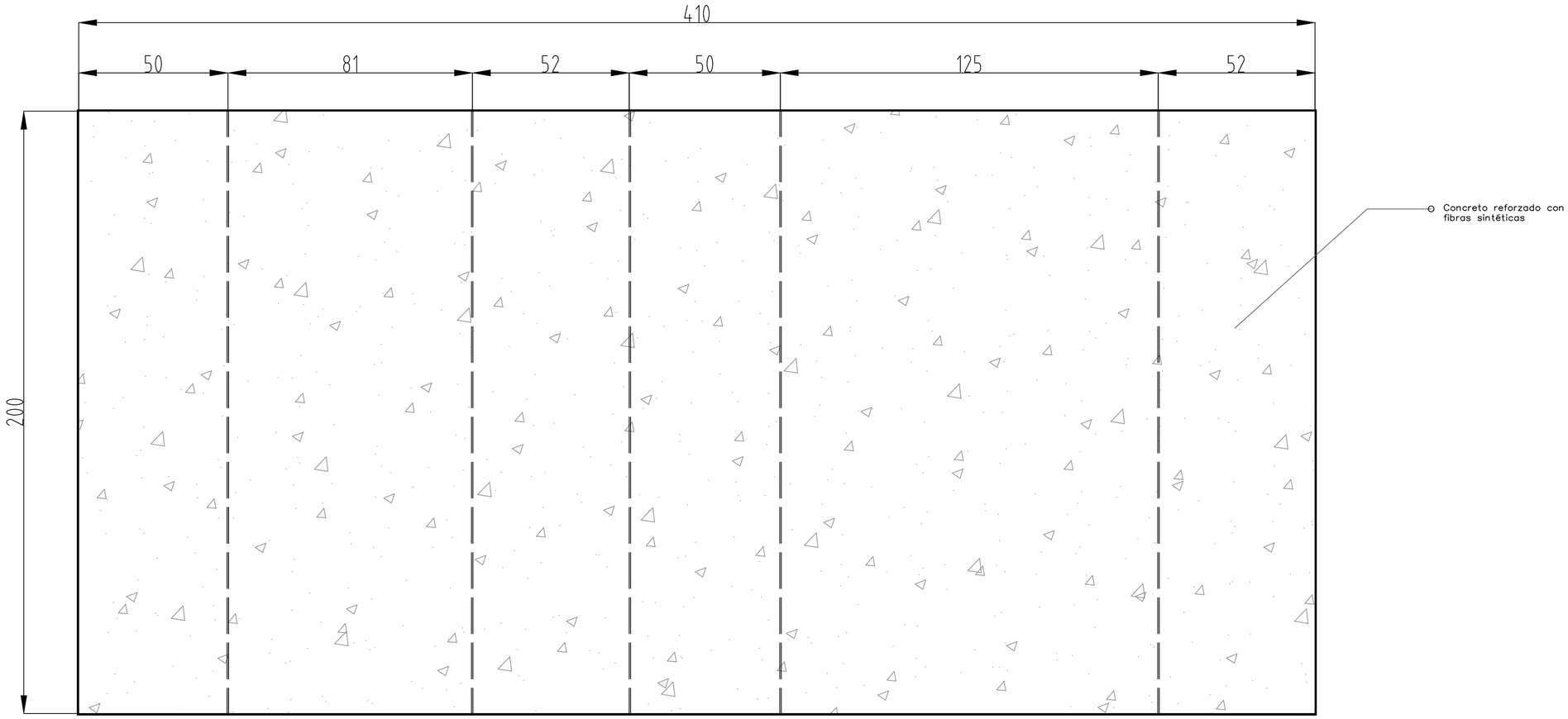

TIPOLOGÍA A - VISTA FRONTAL
ESC: 1:1

PROYECTO :
FIBERBLOK

MATERIA:
OPCIÓN DE ENFASIS - PROYECTO DE GRADO

ELABORÓ:
ANGIE VALENTINA SOTELO NIÑO
CÓDIGO: 1010068074

TITULO DE PROYECTO:
Diseño de un Prototipo de Bloque de concreto Reforzado con Macrofibras Sintéticas Derivadas de Botellas PET Recicladas

UNIVERSIDAD La Gran Colombia
FACULTAD DE ARQUITECTURA

NOMENCLATURA GENERAL

CRF	CONCRETO REFORZADO CON FIBRAS
TPX	TRIPLEX

— CLAVE DE DETALLE
— CLAVE DE PLANO

ACTUALIZACIONES

No.	FECHA	DESCRIPCION
1.-	14-09-24	ENTREGA PRIMER CORTE
2.-	16-10-24	ENTREGA SEGUNDO CORTE
3.-		
4.-		
5.-		
6.-		
7.-		
8.-		
9.-		
10.-		
11.-		

UBICACIÓN

ESPECIFICACIONES / COMENTARIOS
- ACOTACIONES EN METROS.
- NO SE TOMARÁN COTAS A ESCALA DE ESTE PLANO.

CONTENIDO:
TIPOLOGÍAS

ESCALA: 1:1

FECHA: 26-10-2024

ACOTACIONES: EN MM

CLAVE: T-102

PLANO # 04 DE 18

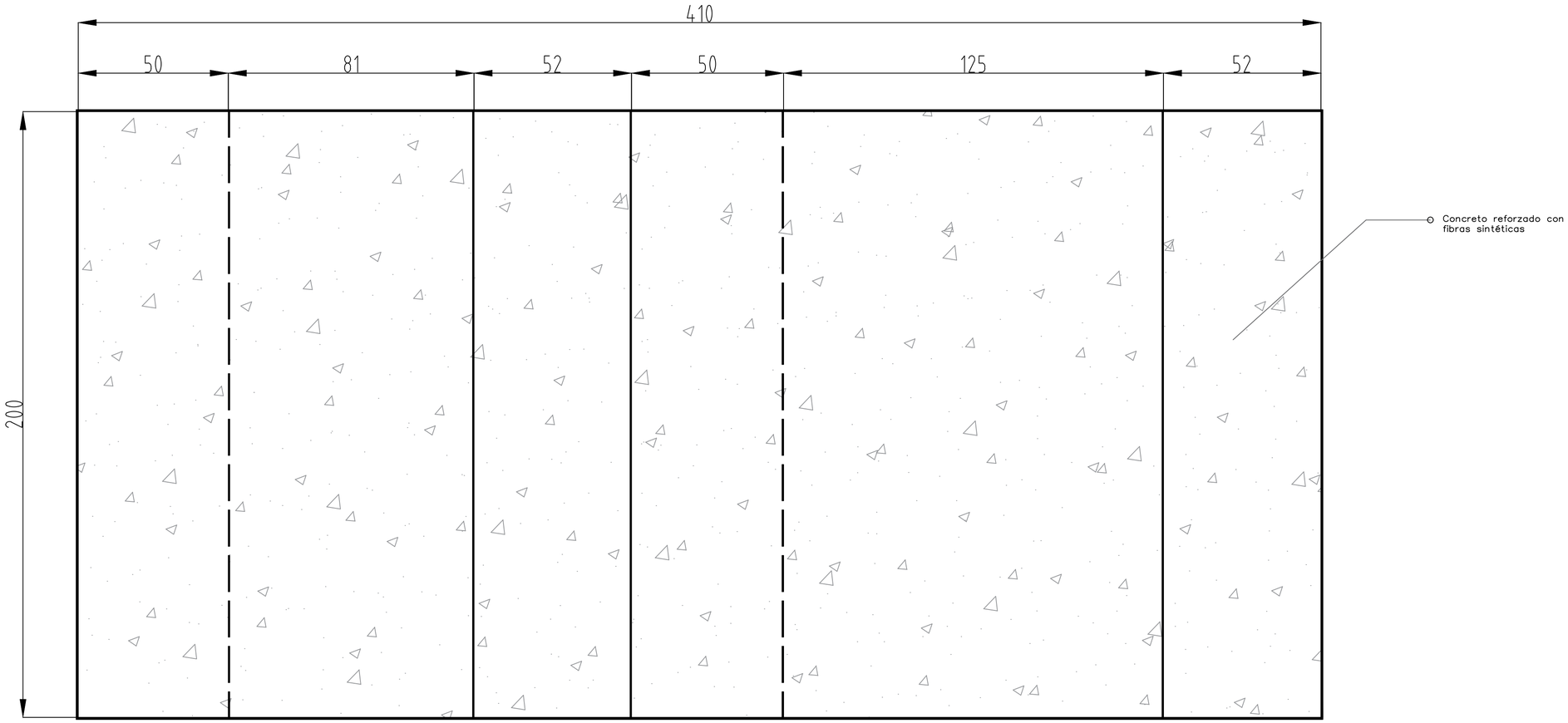

TIPOLOGÍA A - VISTA POSTERIOR
ESC: 1:1

PROYECTO :
FIBERBLOK

MATERIA:
OPCIÓN DE ENFASIS - PROYECTO DE GRADO

ELABORÓ:
ANGIE VALENTINA SOTELO NIÑO
CÓDIGO: 1010068074

TITULO DE PROYECTO:
Diseño de un Prototipo de Bloque de concreto Reforzado con Macrofibras Sintéticas Derivadas de Botellas PET Recicladas

UNIVERSIDAD La Gran Colombia
FACULTAD DE ARQUITECTURA

NOMENCLATURA GENERAL

CRF	CONCRETO REFORZADO CON FIBRAS
TPX	TRIPLEX

— CLAVE DE DETALLE
— CLAVE DE PLANO

ACTUALIZACIONES

No.	FECHA	DESCRIPCION
1.-	14-09-24	ENTREGA PRIMER CORTE
2.-	16-10-24	ENTREGA SEGUNDO CORTE
3.-		
4.-		
5.-		
6.-		
7.-		
8.-		
9.-		
10.-		
11.-		

UBICACIÓN

ESPECIFICACIONES / COMENTARIOS
- ACOTACIONES EN METROS.
- NO SE TOMARÁN COTAS A ESCALA DE ESTE PLANO.

CONTENIDO:
TIPOLOGÍAS

ESCALA: 1:1

FECHA: 26-10-2024

ACOTACIONES: EN MM

CLAVE: T-103

PLANO # 05 DE 18

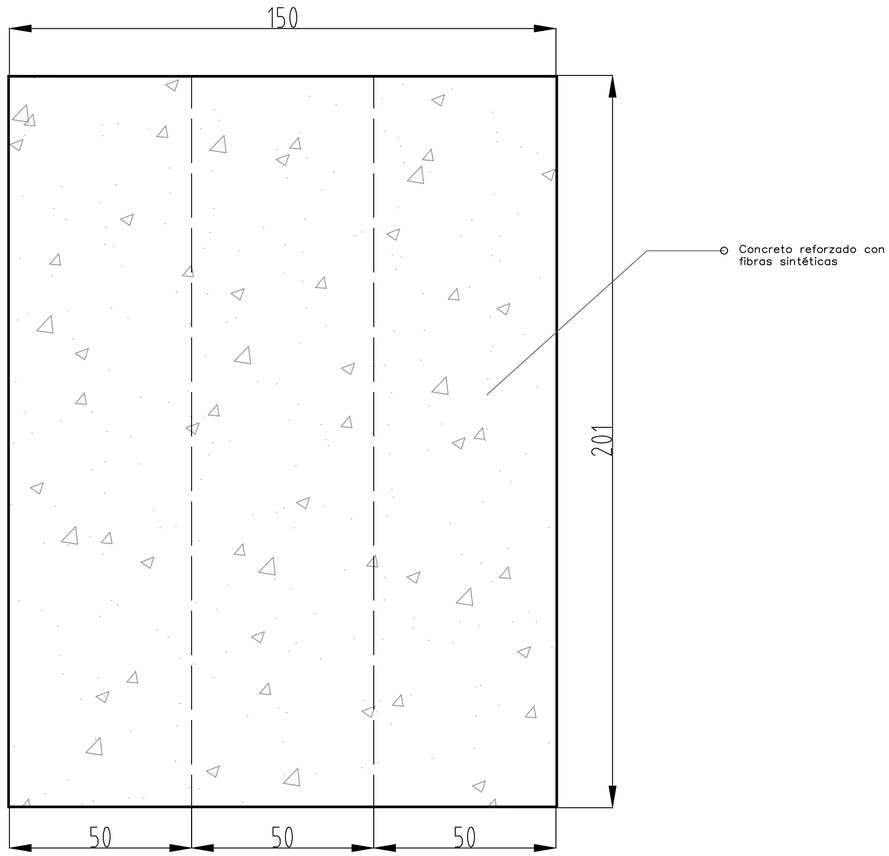

TIPOLOGÍA A - LATERAL IZQ.
ESC: 1:1

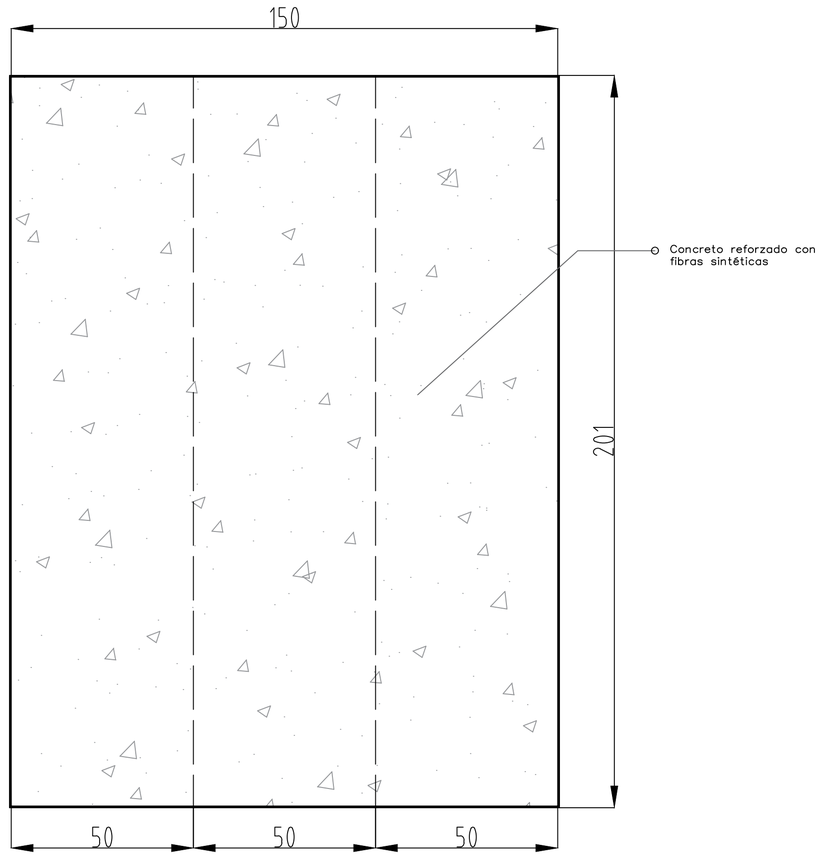

TIPOLOGÍA A - LATERAL DER.
ESC: 1:1

PROYECTO :
FIBERBLOK

MATERIA:
OPCIÓN DE ENFASIS - PROYECTO DE GRADO

ELABORÓ:
ANGIE VALENTINA SOTELO NIÑO
CÓDIGO: 1010068074

TITULO DE PROYECTO:
Diseño de un Prototipo de Bloque de concreto Reforzado con Macrofibras Sintéticas Derivadas de Botellas PET Recicladas

UNIVERSIDAD La Gran Colombia
FACULTAD DE ARQUITECTURA

NOMENCLATURA GENERAL

CRF	CONCRETO REFORZADO CON FIBRAS
TPX	TRIPLEX

— CLAVE DE DETALLE
— CLAVE DE PLANO

ACTUALIZACIONES

No.	FECHA	DESCRIPCION
1.-	14-09-24	ENTREGA PRIMER CORTE
2.-	16-10-24	ENTREGA SEGUNDO CORTE
3.-		
4.-		
5.-		
6.-		
7.-		
8.-		
9.-		
10.-		
11.-		

UBICACIÓN

ESPECIFICACIONES / COMENTARIOS
- ACOTACIONES EN METROS.
- NO SE TOMARÁN COTAS A ESCALA DE ESTE PLANO.

CONTENIDO:
TIPOLOGÍAS

ESCALA: 1:1

FECHA: 26-10-2024

ACOTACIONES: EN MM

CLAVE: T-104

PLANO # 06 DE 18

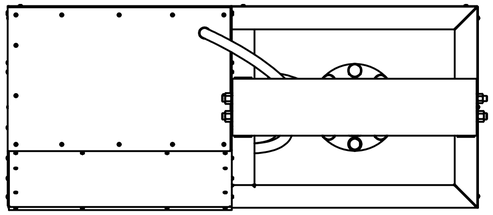

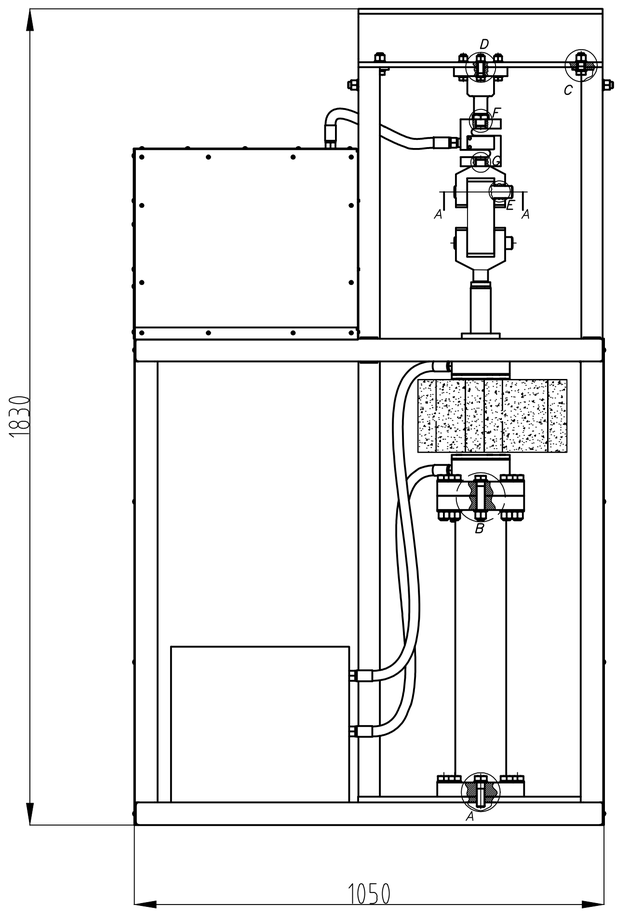

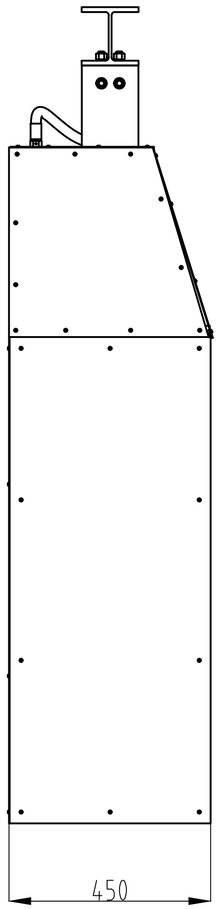

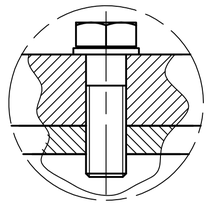

DETALLE A
ESCALA 1:1

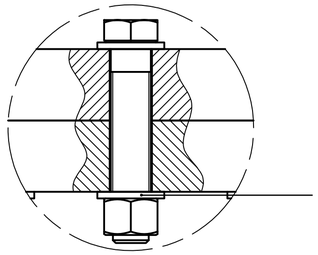

DETALLE B
ESCALA 1:1

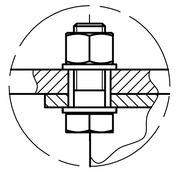

DETALLE C
ESCALA 1:1

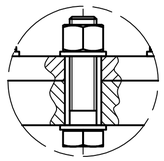

DETALLE D
ESCALA 1:1

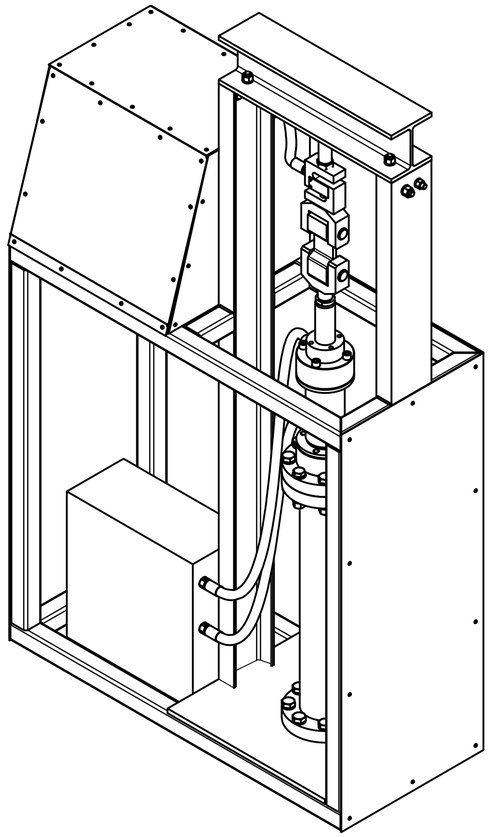

TIPOLOGÍA A
ESC: 1:10

PROYECTO :
FIBERBLOK

MATERIA:
OPCIÓN DE ENFASIS - PROYECTO DE GRADO

ELABORÓ:
ANGIE VALENTINA SOTELO NIÑO
CÓDIGO: 1010068074

TITULO DE PROYECTO:
Diseño de un Prototipo de Bloque de concreto Reforzado con Macrofibras Sintéticas Derivadas de Botellas PET Recicladas

UNIVERSITAS LIBERABIT
UNIVERSIDAD La Gran Colombia
FACULTAD DE ARQUITECTURA

NOMENCLATURA GENERAL

CRF	CONCRETO REFORZADO CON FIBRAS
TPX	TRIPLEX

— CLAVE DE DETALLE
— CLAVE DE PLANO

ACTUALIZACIONES

No.	FECHA	DESCRIPCION
1.-	14-09-24	ENTREGA PRIMER CORTE
2.-	16-10-24	ENTREGA SEGUNDO CORTE
3.-		
4.-		
5.-		
6.-		
7.-		
8.-		
9.-		
10.-		
11.-		

UBICACIÓN

ESPECIFICACIONES / COMENTARIOS
- ACOTACIONES EN METROS.
- NO SE TOMARÁN COTAS A ESCALA DE ESTE PLANO.

CONTENIDO:
ENSAYOS

ESCALA: 1:1

FECHA: 26-10-2024

ACOTACIONES: EN MM

CLAVE: R-101

PLANO # 07 DE 18

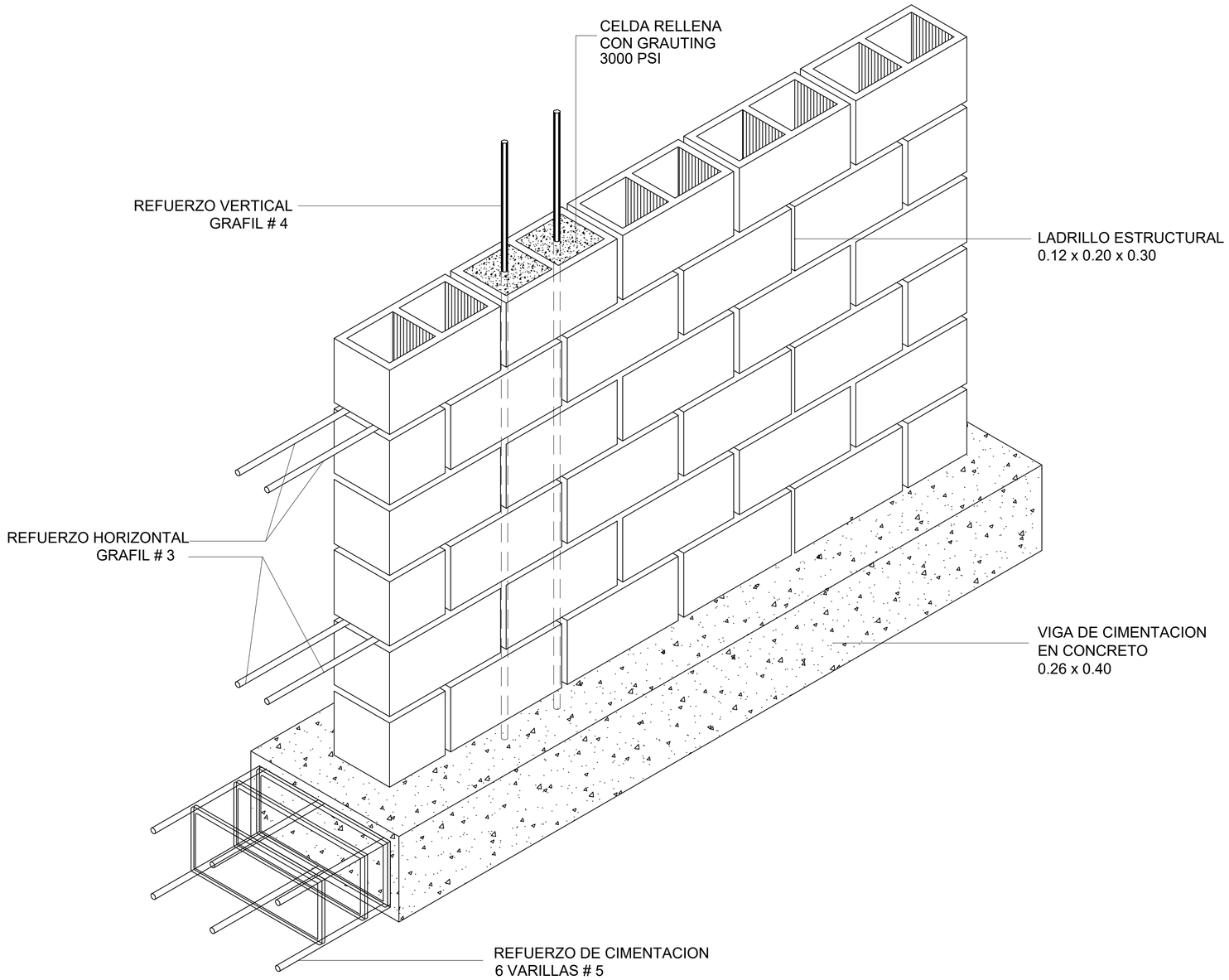

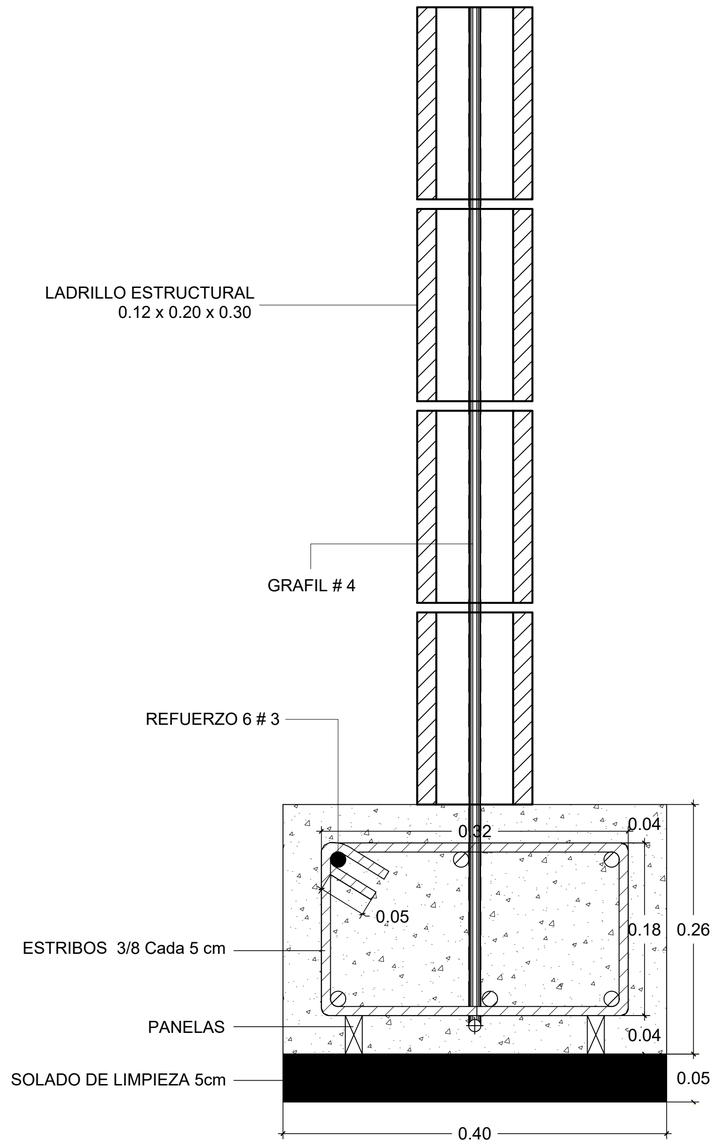

DETALLE ESTRUCTURAL MURO REFORZADO
ESC: 1:10

PROYECTO :
FIBERBLOK

MATERIA:
OPCIÓN DE ENFASIS - PROYECTO DE GRADO

ELABORÓ:
ANGIE VALENTINA SOTELO NIÑO
CÓDIGO: 1010068074

TITULO DE PROYECTO:
Diseño de un Prototipo de Bloque de concreto Reforzado con Macrofibras Sintéticas Derivadas de Botellas PET Recicladas

UNIVERSIDAD La Gran Colombia
FACULTAD DE ARQUITECTURA

NOMENCLATURA GENERAL

CRF	CONCRETO REFORZADO CON FIBRAS
TPX	TRIPLEX

— CLAVE DE DETALLE
— CLAVE DE PLANO

ACTUALIZACIONES

No.	FECHA	DESCRIPCION
1.-	14-09-24	ENTREGA PRIMER CORTE
2.-	16-10-24	ENTREGA SEGUNDO CORTE
3.-		
4.-		
5.-		
6.-		
7.-		
8.-		
9.-		
10.-		
11.-		

UBICACIÓN

ESPECIFICACIONES / COMENTARIOS
- ACOTACIONES EN METROS.
- NO SE TOMARÁN COTAS A ESCALA DE ESTE PLANO.

CONTENIDO:
DETALLE ESTRUCTURAL

ESCALA
1:10

FECHA :
26-10-2024

ACOTACIONES :
EN M

CLAVE :
E-103

PLANO #
08 DE 18

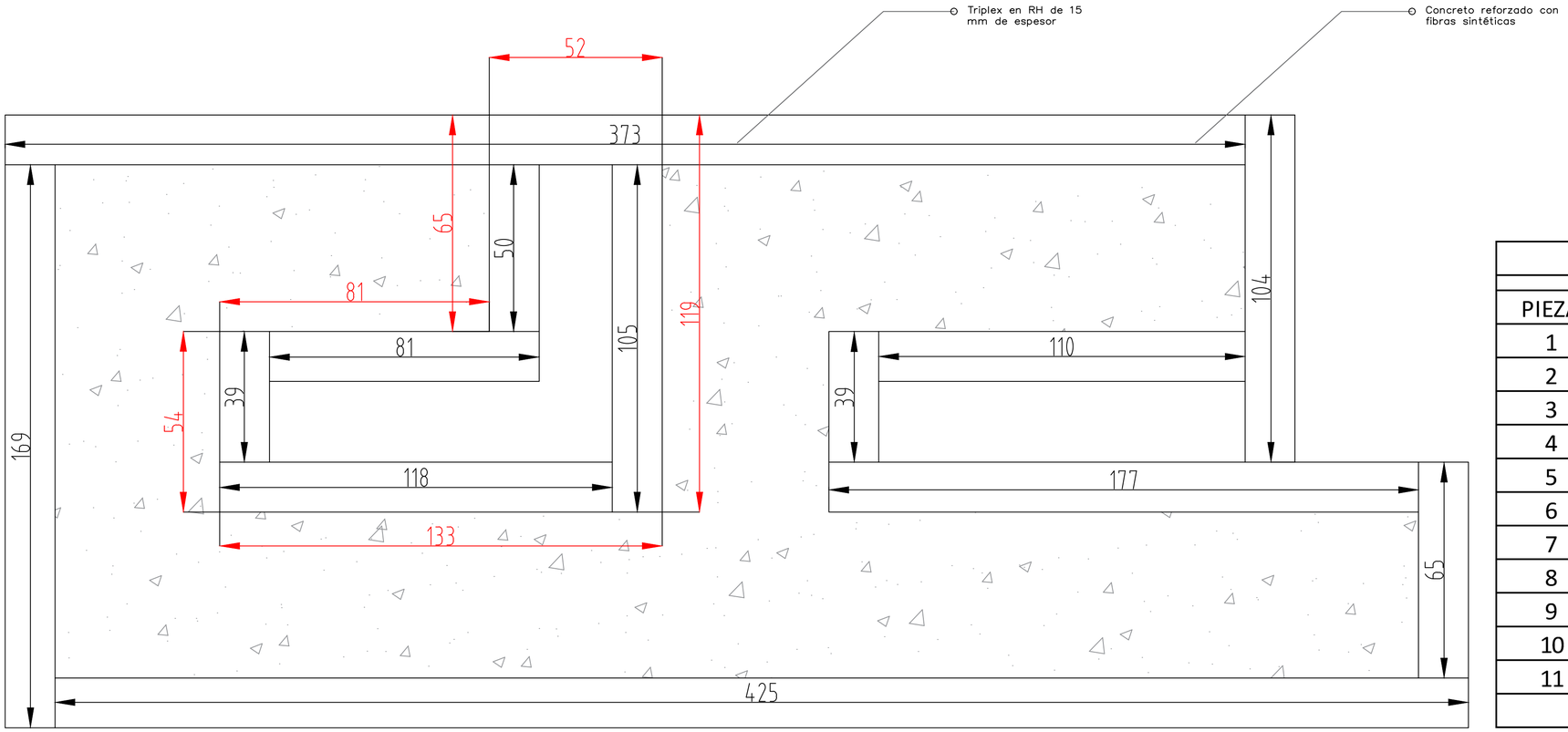

TIPOLOGIA 1			
PIEZA	ANCHO mm	ALTO mm	CANT
1	425	200	1
2	65	200	1
3	39	200	2
4	177	200	1
5	110	200	1
6	104	200	1
7	373	200	1
8	169	200	1
9	105	200	1
10	118	200	1
11	81	200	**1**
12	50	200	1

VISTA SUPERIOR - FORMALETA
ESC: 1:1

PROYECTO :
FIBERBLOK

MATERIA:
OPCIÓN DE ENFASIS - PROYECTO DE GRADO

ELABORÓ:
ANGIE VALENTINA SOTELO NIÑO
CÓDIGO: 1010068074

TITULO DE PROYECTO:
Diseño de un Prototipo de Bloque de concreto Reforzado con Macrofibras Sintéticas Derivadas de Botellas PET Recicladas

UNIVERSIDAD La Gran Colombia
FACULTAD DE ARQUITECTURA

NOMENCLATURA GENERAL

CRF	CONCRETO REFORZADO CON FIBRAS
TPX	TRIPLEX

— CLAVE DE DETALLE
— CLAVE DE PLANO

ACTUALIZACIONES

No.	FECHA	DESCRIPCION
1.-	14-09-24	ENTREGA PRIMER CORTE
2.-	16-10-24	ENTREGA SEGUNDO CORTE
3.-		
4.-		
5.-		
6.-		
7.-		
8.-		
9.-		
10.-		
11.-		

UBICACIÓN

ESPECIFICACIONES / COMENTARIOS
- ACOTACIONES EN METROS.
- NO SE TOMARÁN COTAS A ESCALA DE ESTE PLANO.

CONTENIDO:
TIPOLOGÍAS

ESCALA: 1:1
FECHA: 26-10-2024
ACOTACIONES: EN MM
CLAVE: T-106
PLANO # 09 DE 18

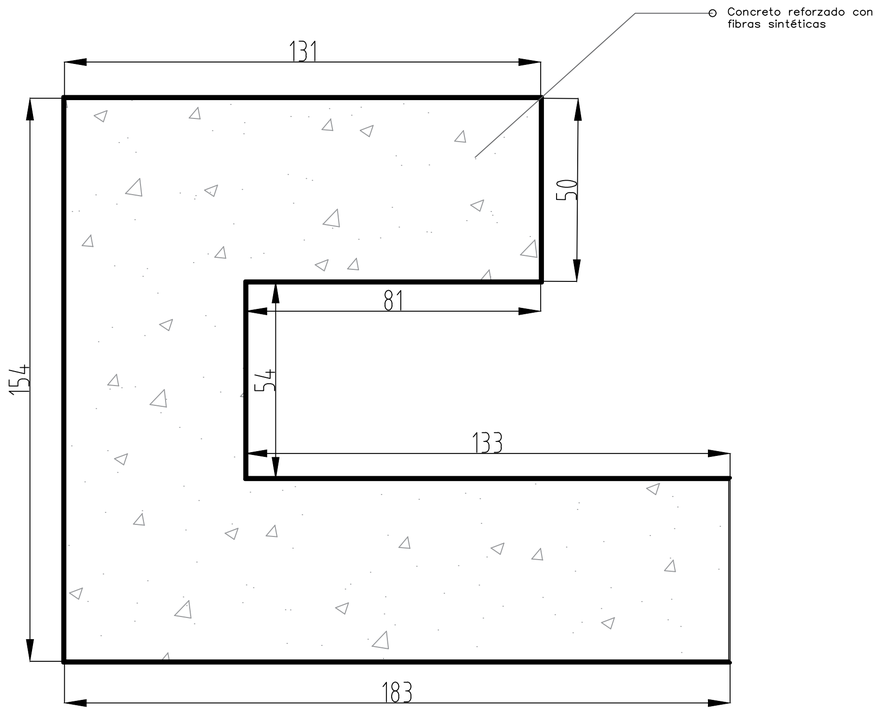

TIPOLOGÍA B - VISTA SUPERIOR
ESC: 1:1

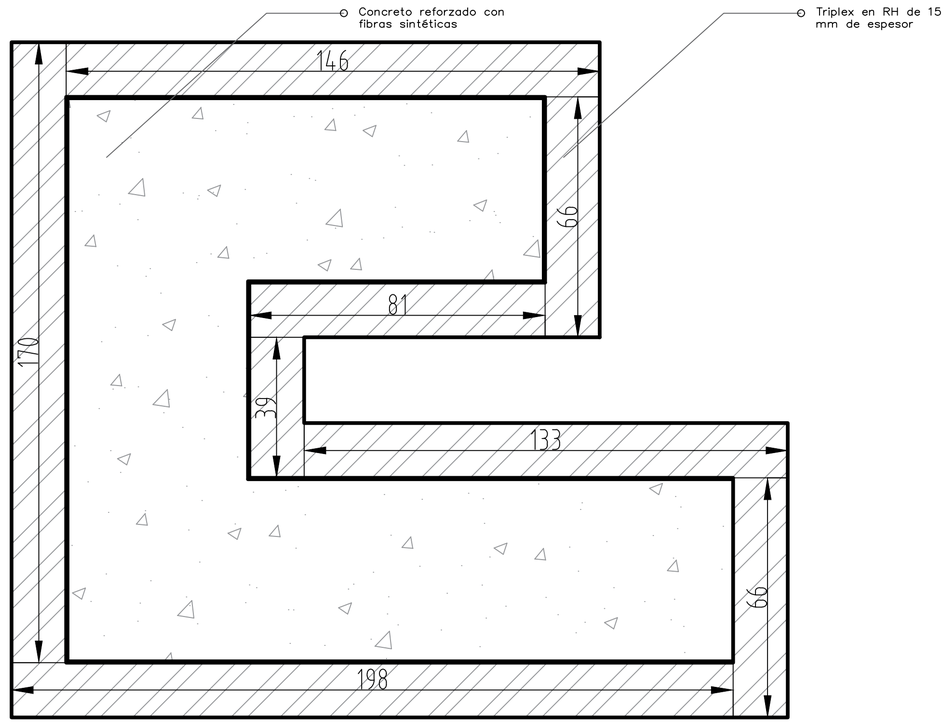

TIPOLOGÍA B - FORMALETA
ESC: 1:1

PROYECTO :
FIBERBLOK

MATERIA:
OPCIÓN DE ENFASIS - PROYECTO DE GRADO

ELABORÓ:
ANGIE VALENTINA SOTELO NIÑO
CÓDIGO: 1010068074

TITULO DE PROYECTO:
Diseño de un Prototipo de Bloque de concreto Reforzado con Macrofibras Sintéticas Derivadas de Botellas PET Recicladas

UNIVERSIDAD La Gran Colombia
FACULTAD DE ARQUITECTURA

NOMENCLATURA GENERAL

CRF	CONCRETO REFORZADO CON FIBRAS
TPX	TRIPLEX

— CLAVE DE DETALLE
— CLAVE DE PLANO

ACTUALIZACIONES

No.	FECHA	DESCRIPCION
1.-	14-09-24	ENTREGA PRIMER CORTE
2.-	16-10-24	ENTREGA SEGUNDO CORTE
3.-		
4.-		
5.-		
6.-		
7.-		
8.-		
9.-		
10.-		
11.-		

UBICACIÓN

ESPECIFICACIONES / COMENTARIOS
- ACOTACIONES EN METROS.
- NO SE TOMARÁN COTAS A ESCALA DE ESTE PLANO.

CONTENIDO:
TIPOLOGÍAS

ESCALA: 1:1
FECHA: 26-10-2024
ACOTACIONES: EN MM
CLAVE: T-107
PLANO # 10 DE 18

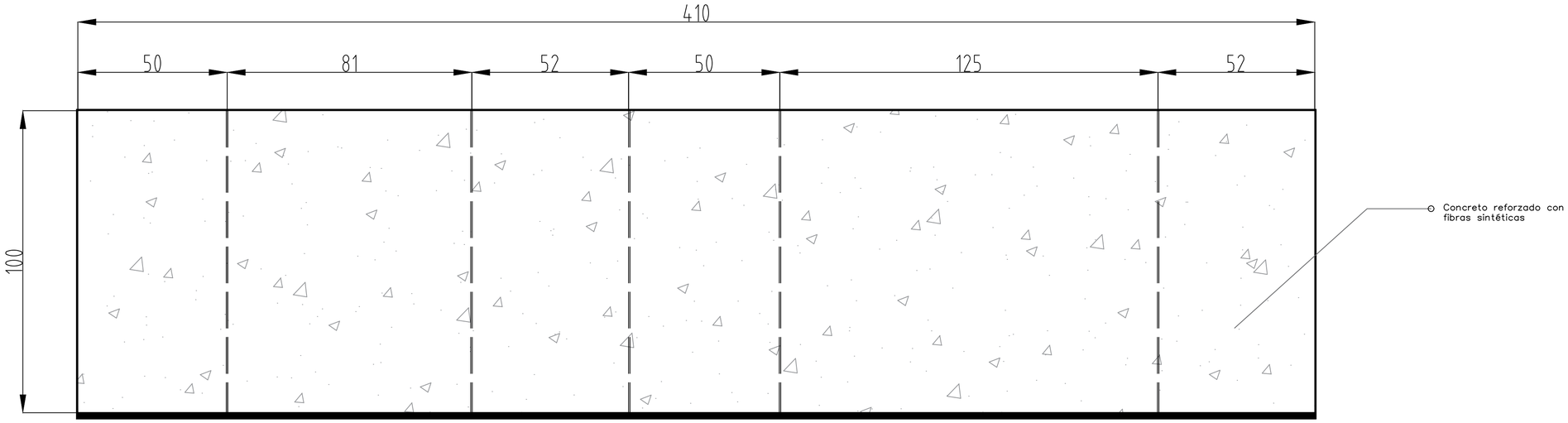

TIPOLOGÍA B - Vista frontal
ESC: 1:1

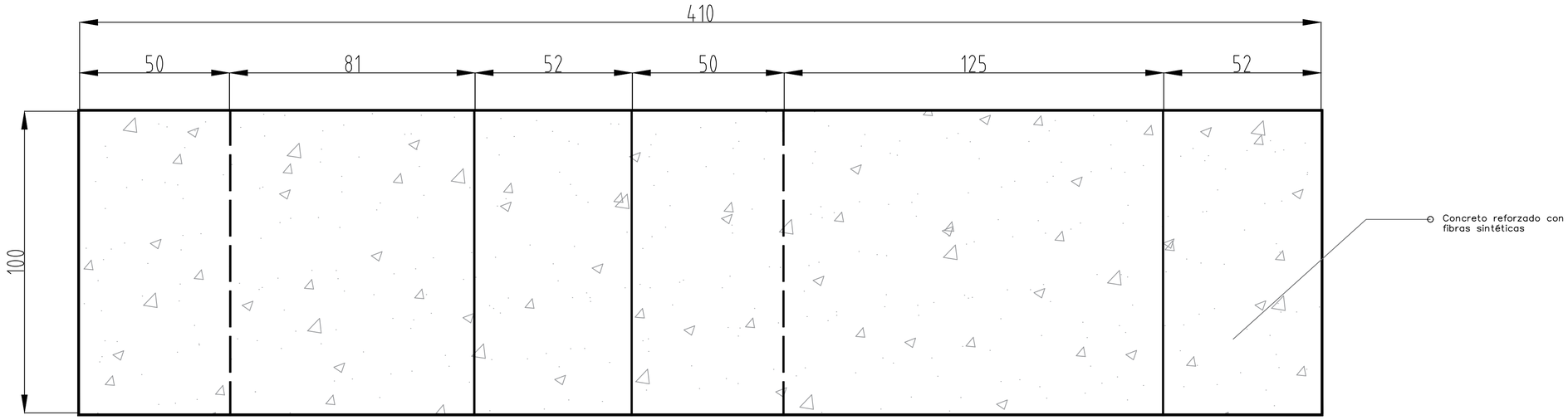

TIPOLOGÍA B - Vista posterior
ESC: 1:1

PROYECTO :
FIBERBLOK

MATERIA:
OPCIÓN DE ENFASIS - PROYECTO DE GRADO

ELABORÓ:
ANGIE VALENTINA SOTELO NIÑO
CÓDIGO: 1010068074

TITULO DE PROYECTO:
Diseño de un Prototipo de Bloque de concreto Reforzado con Macrofibras Sintéticas Derivadas de Botellas PET Recicladas

UNIVERSIDAD La Gran Colombia
FACULTAD DE ARQUITECTURA

NOMENCLATURA GENERAL

CRF	CONCRETO REFORZADO CON FIBRAS
TPX	TRIPLEX

— CLAVE DE DETALLE
— CLAVE DE PLANO

ACTUALIZACIONES

No.	FECHA	DESCRIPCION
1.-	14-09-24	ENTREGA PRIMER CORTE
2.-	16-10-24	ENTREGA SEGUNDO CORTE
3.-		
4.-		
5.-		
6.-		
7.-		
8.-		
9.-		
10.-		
11.-		

UBICACIÓN

ESPECIFICACIONES / COMENTARIOS
- ACOTACIONES EN METROS.
- NO SE TOMARÁN COTAS A ESCALA DE ESTE PLANO.

CONTENIDO:
TIPOLOGÍAS

ESCALA: 1:1
FECHA: 26-10-2024
ACOTACIONES: EN MM
CLAVE: T-108
PLANO # 11 DE 18

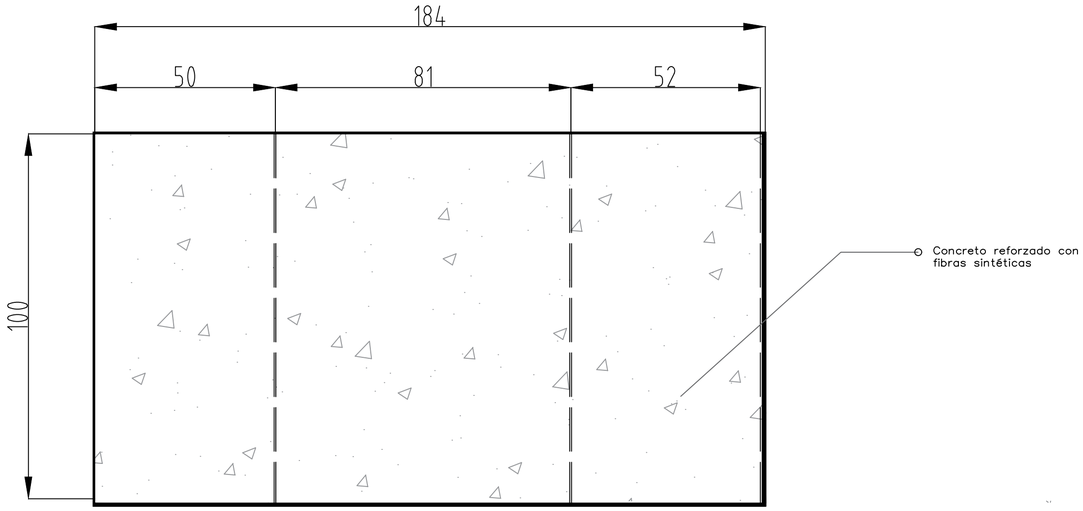

TIPOLOGÍA C - VISTA FRONTAL
ESC: 1:1

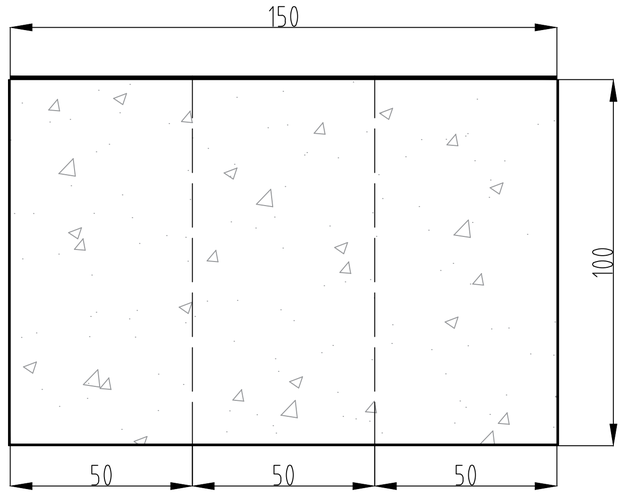

TIPOLOGÍA C - LATERAL IZQ.
ESC: 1:1

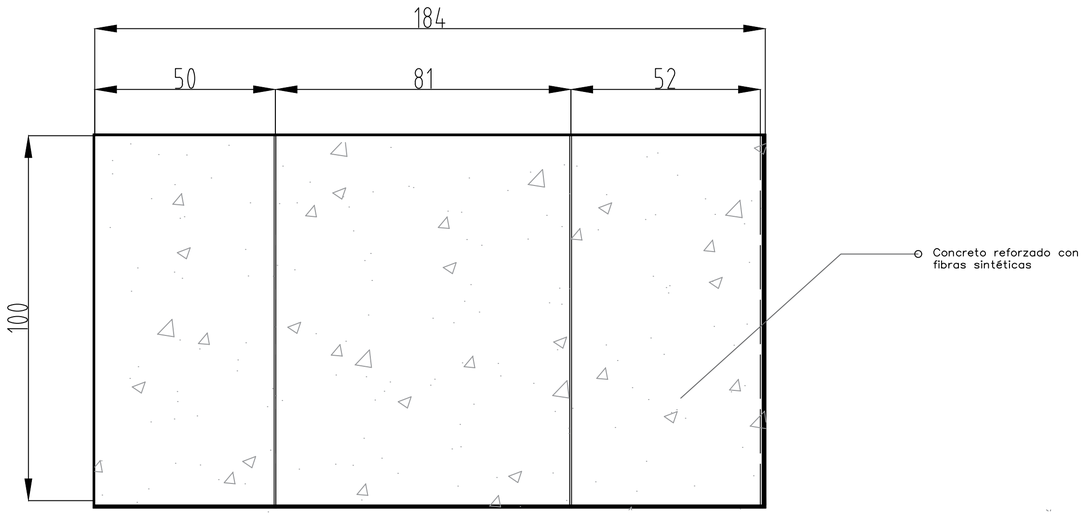

TIPOLOGÍA C - VISTA POSTERIOR
ESC: 1:1

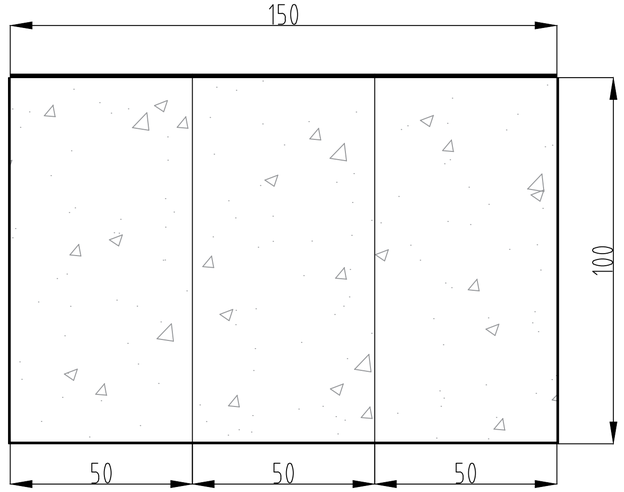

TIPOLOGÍA C - LATERAL DER.
ESC: 1:1

PROYECTO :
FIBERBLOK

MATERIA:
OPCIÓN DE ENFASIS - PROYECTO DE GRADO

ELABORÓ:
ANGIE VALENTINA SOTELO NIÑO
CÓDIGO: 1010068074

TITULO DE PROYECTO:
Diseño de un Prototipo de Bloque de concreto Reforzado con Macrofibras Sintéticas Derivadas de Botellas PET Reciclados

UNIVERSIDAD La Gran Colombia
FACULTAD DE ARQUITECTURA

NOMENCLATURA GENERAL

CRF	CONCRETO REFORZADO CON FIBRAS
TPX	TRIPLEX

— CLAVE DE DETALLE
— CLAVE DE PLANO

ACTUALIZACIONES

No.	FECHA	DESCRIPCION
1.-	14-09-24	ENTREGA PRIMER CORTE
2.-	16-10-24	ENTREGA SEGUNDO CORTE
3.-		
4.-		
5.-		
6.-		
7.-		
8.-		
9.-		
10.-		
11.-		

UBICACIÓN

ESPECIFICACIONES / COMENTARIOS
- ACOTACIONES EN METROS.
- NO SE TOMARÁN COTAS A ESCALA DE ESTE PLANO.

CONTENIDO:
TIPOLOGÍAS

ESCALA: 1:1
FECHA: 26-10-2024
ACOTACIONES: EN MM
CLAVE: T-109
PLANO # 12 DE 18