ARCHICAD VERSIÓN EDUCACIONAL

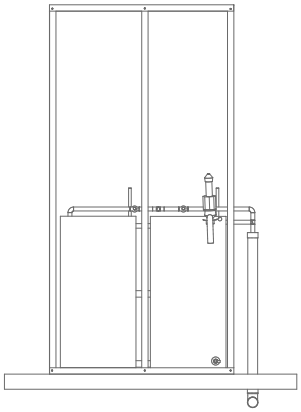

B-1 VISTA FRONTAL
ESCALA 1:50

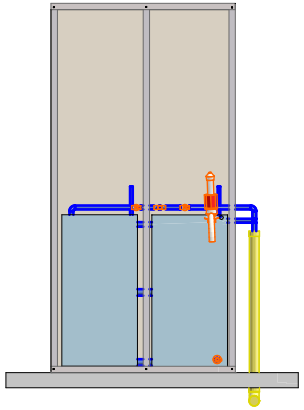

B-2 VISTA FRONTAL
ESCALA 1:50

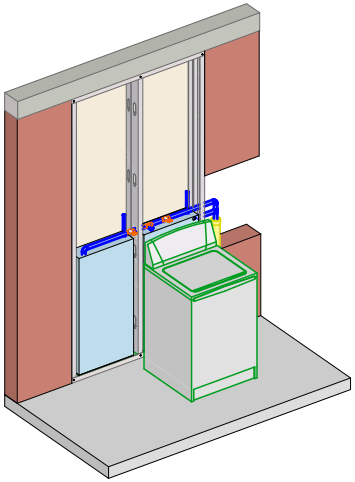

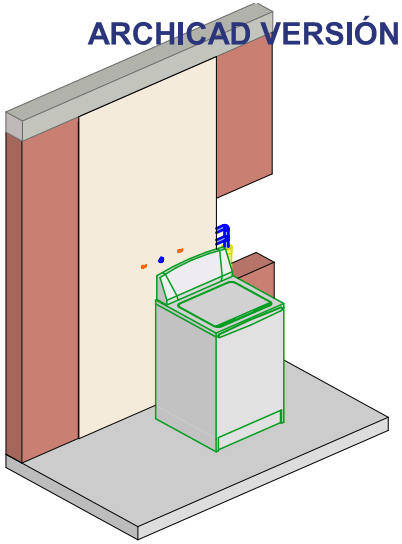

D-1 ISOMÉTRICO DEL SISTEMA ADOPTADO
A UNA BATERÍA DE LAVADO
ESCALA 1:50

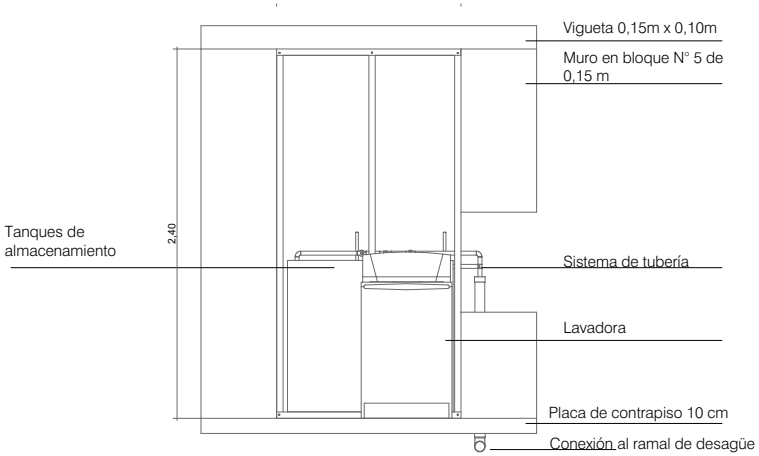


D-2 VISTA FRONTAL
ESCALA 1:50

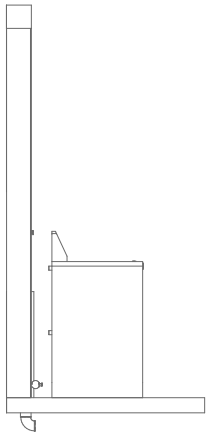

D-3 VISTA LATERAL
ESCALA 1:50

PLANCHA N° 07 DE 07 | PLANO N°. A.D-007 | REVISION.

UNIVERSIDAD
LA
GRAN COLOMBIA
FACULTAD DE ARQUITECTURA

PROYECTO:
ELABORACIÓN DE UN SISTEMA PARA LA REUTILIZACIÓN DEL AGUA RESIDUAL DE LA LAVADORA, ADAPTABLE AL PROCESO CONSTRUCTIVO DE UNA BATERIA DE LAVADO.

CONTENIDO:
Isométricos y alzados del sistema adoptado a una batería de lavado.

CONVENCIONES.
- Indicador del corte
- B1 AD-001 Indicador de corte
- D1 AD-001 Indicador de detalle
- B1 AD-001 Indicador de alzado interior
- F1 AD-001 Indicador de fachada

ALUMNOS.
Brayan Rolando Florez Reyes
Oscar Andrés Granados Toro

DOCENTE.
Ing. César David Quintana Cabeza

ARCHICAD
19

EVALUACION DOCENTE.

| PARAMETROS. | E | B | R | D |
|---|---|---|---|---|
| Sustentacion proyecto. | | | | |
| DISEÑO URBANO-ARQUITECTONICO | | | | |
| CRITERIOS TECNICOS. | | | | |
| EXPRESION GRAFICA Y ESCRITA | | | | |

CALIFICACION EJERCICIO.

LOCALIZACION:

ESCALA: INDICADA
FECHA: 06 12 16

ARCHIVO: Proyecto de Graduación
FOLIO ESPERANDO: C.C.- 12.

DIBUJO:
ELABORACION: Brayan Florez Oscar Granados

REVISION. | PLANO N°. A.D-007 | PLANCHA N° 07 DE 07