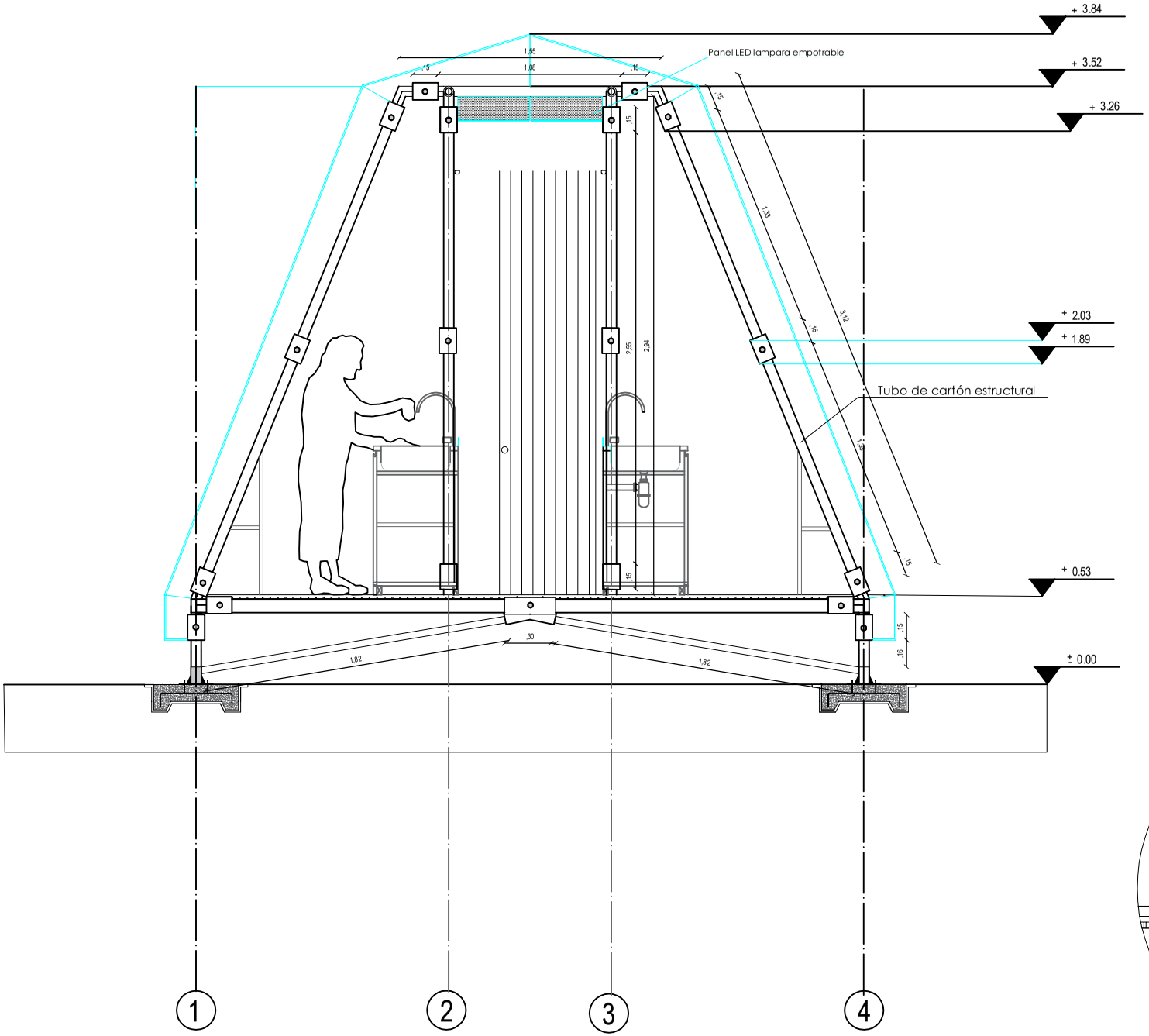

C1 Corte Fachada 1

Esc: 1:15
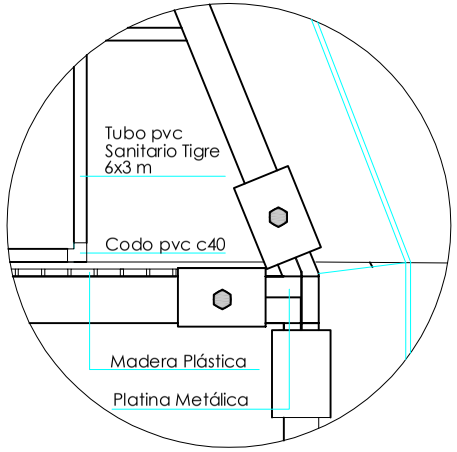
D3